ebm-papst Slovenija d. o. o.

LETNO POROČILO

ZA OBDOBJE 1. 4. 2020–31. 3. 2021

ebmpapst

engineering a better life

VSEBINA

1.	**POSLOVNO POROČILO**	**2**
	PISMO POSLOVODSTVA	3
	ZGODOVINA PODJETJA	5
	PROIZVODNI PROGRAM	8
	ORGANIZACIJSKA STRUKTURA	10
	VIZIJA, STRATEGIJA IN POLITIKA DRUŽBE	11
	GARANCIJE POSLOVANJA	15
	POSLOVANJE	16
	UPRAVLJANJE S ČLOVEŠKIMI VIRI	18
	OKOLJE	23
	PRIHODNOST	27
	IZPOSTAVLJENOST IN OBVLADOVANJE TVEGANJ	28
	SPLOŠNO	29
2.	**RAČUNOVODSKO POROČILO**	**32**
3.	**POROČILO NEODVISNEGA REVIZORJA**	**60**

1. POSLOVNO POROČILO

ebmpapst

engineering a better life

PISMO POSLOVODSTVA

Poslovno leto 2020/2021, ki se za podjetje začne v aprilu, smo zaradi pandemije začeli z upadom naročil in veliko odsotnostjo zaposlenih zaradi preventivnih ukrepov in bolniških odsotnosti. Uprava družbe se je na razmere odzvala pravočasno ter nemudoma sprejela vse ukrepe za zaščito zaposlenih in za zagotavljanje likvidnosti podjetja, kamor sta sodila predvsem ustavitev naložb in skrben pregled stroškov in nadzor nad njimi.

Stroški so se v tem času povečali, a smo jih uspeli s proaktivnimi ukrepi blažiti (npr. zaščitna sredstva, testiranja, odsotnosti zaradi varstva, karantene in podobno). Poleg novih vrst stroškov so se pojavile tudi težave pri dobavi surovin, predvsem pri dobaviteljih v Italiji, kjer se je proizvodnja zaprla. Zaradi hipnega upada naročil za približno 25 odstotkov in izjemno nestabilne slike z naročili smo uveljavili tudi ukrep čakanja na delo, s čimer smo uspeli ohraniti čim večje število delovnih mest.

Ne glede na slab začetek in trajanje pandemije se je v jesenskem času slika obrnila na bolje. Ko smo spremljali naročila in količino proizvodnje skozi mesece, smo presenečeni ugotovili, da nas je pandemija covida-19 prizadela bistveno manj, kot smo pričakovali.

Dejstvo je, da je trg postal še manj predvidljiv, kot je bil do sedaj, zato je edini pravi odziv čim boljše spremljanje kupcev in dnevno prilagajanje potrebam.

Če je bilo težko slediti zagotavljanju proizvodnih zmogljivosti, pa je bilo še bistveno težje pokrivati proizvodnjo s preskrbo materialov. Temu so sledile še drastične podražitve surovin, začenši z borznimi materiali, ki so jim sledili še vsi ostali. Poseben primer so bili granulati tehnične plastike in komponente za tiskana vezja (slednje na naše poslovanje sicer bistveno ne vplivajo, saj je delež EC-motorjev še razmeroma majhen). To pomeni, da bo ena bistvenih nalog za dosego rezultata zmanjšanje vpliva povečanja cen s čim bolj učinkovitimi kompenzacijami na drugih stroškovnih mestih.

V poslovnem letu 2021/2022 bosta predstavljali največji izziv priprava in izvedba selitve proizvodnje v sklopu sanacijskega programa v Landshutu, t. i. Landshuter Weg. V sklopu tega programa smo najeli proizvodno halo Kovinoplastike na Uncu, v Landshutu (kljub omejitvam zaradi potovanj) usposabljamo ekipo za proizvodnjo in podporo proizvodnji za štancane dele. Prav tako smo nosilci za selitev proizvodnje ventilatorjev vrste RL iz Landshuta neposredno v Sombor, v kar je vključenih preko 20 kolegov iz sestrske družbe v Somboru. Za pripravo in izvedbo selitve v Sombor moramo postaviti dodatne zmogljivosti za skladišče (šotor), da bomo lahko čim bolje izkoristili prostor v obstoječi hali za proizvodnjo.

Vzporedno s tem pa se že pripravlja selitev proizvodnje motorja z ventilatorjem vrste BG 74 iz Mulfingena v Podskrajnik. Tudi to zahteva intenzivno vključevanje vseh služb za pripravo prostora, sestavo ekipe, priučevanje in izvedbo selitve. Ta bo pomenila do 100 novih delovnih mest, učinek pa bo viden v naslednjem poslovnem letu.

V oktobru 2018 dogovorjena strategija razvoja lokalnega oddelka razvoja se je po zaključku usposabljanja spremenila v drugačen način organizacije, in sicer se je aplikativni razvoj preselil v Nemčijo, medtem ko smo v Sloveniji postali odgovorni za oblikovanje, ki je vsebinsko vodeno s strani matične družbe.

V tem poslovnem letu smo se posvetili tudi prenovi organizacije. Vzpostavili smo pet stebrov, ki ločujejo področja proizvodnje, industrijskega inženiringa, zagotavljanja kakovosti, proizvodnje v Srbiji in splošnega

upravljanja. Pomembno je, da vsi štirje stebri, ki delujejo v Sloveniji, sodelujejo s kolegi iz matične družbe, s katerimi skupaj zagotavljamo odličnost pri delovanju. S konsolidacijo organizacije smo na posameznih področjih zaposlili dodatne sodelavce, predvsem zaradi krepitve kompetenc, prevzemanja novih aktivnosti in povečevanja vloge odličnosti v proizvodnji.

Velika sprememba se je v tem letu zgodila tudi na področju komunikacije, saj smo morali na področju proizvodnje zaradi pandemije opustiti dnevne sestanke in redne sestanke sveta delavcev, prav tako ni bilo rednega komuniciranja v živo na dnevni ravni z zaposlenimi, ampak je večji del komunikacije potekal oddaljeno z uporabo različnih spletnih aplikacij. Tudi komunikacija s strani kupcev se je preselila v digitalni svet, saj v tem času ni bilo obiskov ne s strani kupcev ne s strani predstavnikov lastnikov.

Odsotnost osebnih stikov se je kazala v manjši povezanosti in kolektivni motiviranosti zaposlenih, kar je bila težava predvsem na področju proizvodnje, malo manj pa na področjih, kjer smo dnevno komunikacijo izvajali z uporabo orodij za digitalno komuniciranje. Skladno s tem so se okrepile digitalne kompetence velikega dela zaposlenih, kar je vsekakor pozitivno, glede na to, da bodo tovrstna znanja nujno potrebna tudi v prihodnje.

Digitalizacija se je izkazala za pozitivno tudi na področju komunikacije z lastniki, saj se je z orodji za oddaljeno komuniciranje v tem času bistveno izboljšala komunikacija z matično družbo. Vseeno se sproščanja ukrepov in odpiranja družbe zelo veselimo, saj je oddaljena komunikacija vseeno nekoliko neosebna in nikakor ne more povsem nadomestiti pristnosti osebnih stikov v živo.

Najpomembnejše pa je, da smo kljub slabemu začetku poslovno leto zaključili malo nad načrtom.

Podskrajnik, 15. junij 2021
ebm-papst Slovenija d. o. o.

Jošt Rupnik
direktor, MBA

ZGODOVINA PODJETJA

Podjetje je zraslo iz nekdanjega obrata Iskre v Železnikih v Iskro Rotomatiko, ta v Rotomatiko in kasneje del nje v Ydrio Motors. Podjetje je imelo v začetku poslovanja sedež v bližini 500 let starega mesta Idrija, poznanega po nekoč največjem rudniku živega srebra v Evropi in svetu. Čez čas je v podjetju dozorelo spoznanje, da zaradi prevelikih fiksnih stroškov ne bo moglo uspešno samostojno nadaljevati proizvodnje, njene širitve in trženja malih elektromotorjev.

Rešitev je bila v povezovanju z večjimi sistemi, zato smo sprejeli odločitev o sodelovanju z družbo Alcatel SEL iz Landshuta, s katero smo leta 1992 navezali stike in po posebni pogodbi začeli z vzorčenjem za redno proizvodnjo malih motorjev.

Leta 1993 je bila na Bledu podpisana pogodba o ustanovitvi nove gospodarske družbe z imenom Ydria Motors d. o. o., ki je bila rezultat skupnih vlaganj nemškega Alcatela SEL iz Landshuta in slovenske Rotomatike iz Spodnje Idrije. Podjetje Rotomatika je zagotavljalo določene storitve in prostor, tuji lastnik pa je skupaj s tehnologijo in sredstvi poskrbel za prenos znanja.

Uprava Rotomatike je leta 2001 prodala svoj delež zdajšnjemu nemškemu matičnemu podjetju ebm-papst iz Landshuta. Podjetje ebm-papst posluje od leta 1963 in je eno izmed vodilnih svetovnih podjetij pri proizvodnji elektromotorjev in ventilatorjev. Njena hčerinska družba Ydria Motors d. o. o. posluje na novi lokaciji v Podskrajniku od leta 2002, kamor se je vodstvo podjetja zaradi želje po širitvi podjetja in prostorske stiske odločilo preseliti proizvodnjo. To je bila pravzaprav najpomembnejša prelomnica v razvoju podjetja. Družbo od leta 2001 vodi generalni direktor Jošt Rupnik.

1970 Selitev proizvodnje črpalk za pralne stroje iz Železnikov na Uto v Idriji v okviru podjetja ISKRA Široka Potrošnja.

1971 Selitev proizvodnje v nove prostore v Spodnji Idriji.

1989 Ustanovitev Profitnega centra 2 »Mali motorji« v okviru Iskre Rotomatike.

1992 Prvi dogovori o sodelovanju Rotomatike, Sp. Idrija, in Alcatela SEL, Landshut.

1993 Selitev motorjev reza 721 (EM21) iz Landshuta v Sp. Idrijo (posebna pogodba), decembra istega leta slavnostni podpis pogodbe na Bledu o ustanovitvi povezane družbe Ydria Motors d. o. o. v lasti Alcatela SEL Gmbh in Rotomatike d. o. o. Peter Scheunert imenovan za generalnega direktorja družbe.

1994 Podjetje Ydria Motors začne s proizvodnjo malih elektromotorjev ter ventilatorjev. 94 zaposlenih družbe Rotomatika se preseli v Ydrio Motors. S tem Ydria Motors dejansko začne svojo pot.

1997 Večinski lastnik Alcatel SEL odproda svoje podjetje v Landshutu in s tem tudi svoj delež, ki ga ima v družbi Ydria Motors, nemški družbi ebm, Mulfingen.

2000 Rotomatika ponudi svoj delež v Ydrii Motors v odkup nemški družbi mvl iz Landshuta.

2001 Rotomatika odproda svoj delež, ki ga ima v podjetju Ydria Motors, nemški družbi mvl iz Landshuta. Vodstvo družbe Ydria Motors skupaj z lastniki družbe seznani zaposlene o načrtu selitve družbe Ydria Motors na novo lokacijo. Funkcijo generalnega direktorja prevzame Jošt Rupnik, ki podjetje uspešno vodi še danes. Podjetje Ydria Motors je v letu 2001 proizvedlo 4 milijone elektromotorjev, kar pomeni uspešno delovanje podjetja kljub načrtovani selitvi.

2002 Celotno podjetje Ydria Motors se zaradi pomanjkanja proizvodnih prostorov in širitve dejavnosti preseli v Podskrajnik pri Cerknici, kjer so veliko boljši pogoji za delo vseh zaposlenih.

2003 Razširitev proizvodnih programov EM42 in K42. Odprtje nove proizvodne hale. Sprememba imena lastnika družbe mvl Landshut v ebm-papst Landshut.

2004 Dokončna selitev končnih izdelkov iz podjetja ebm-papst Landshut.

2005 Širitev proizvodnega programa EC-motorji.

2006 Odprtje logističnega centra v Sloveniji.

2007 Reorganizacija podjetja in gradnja nove hale C.

2008 Začetek proizvodnje v novi proizvodni hali C.

2010 Vzpostavitev kompetenčnega centra.

2012 Začetek proizvodnje velikih EC-ventilatorjev, implementacija poslovno-informacijskega sistema SAP ERP.

2014 Prenos izdelka EM30, s čimer je zaokrožena proizvodnja motorjev za belo tehniko.

2015 Začetek gradnje proizvodne hale G.

2016 Postavitev proizvodne lokacije in selitev dela proizvodnje v Sombor, Srbija.

2017 Postavitev razvojnega centra za belo tehniko.

2018 Energetska sanacija upravne stavbe in začetek projekta plinskih ventilov.

2019 Zagon treh avtomatskih linij za proizvodnjo plinskih ventilov.

2020 Odločitev lastnikov o selitvi proizvodnje dodatnih izdelkov v Slovenijo.

PROIZVODNI PROGRAM

Proizvodni program družbe ebm-papst Slovenija obsega:

- različne asinhronske elektromotorje z zasenčenimi polji majhnih moči
- črpalke za črpanje kondenzata za sušilne stroje
- različne vrste ventilatorjev
- varčne EC-motorje
- ventilatorje za plinske gorilce
- plinske ventile

BG20

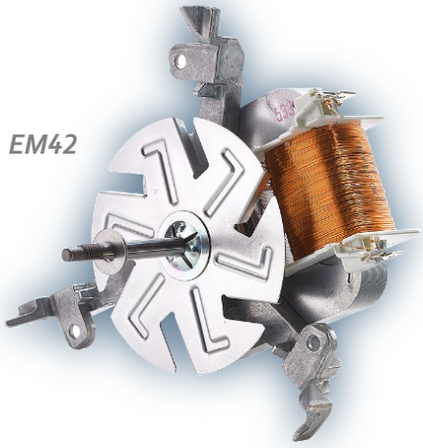

EM42

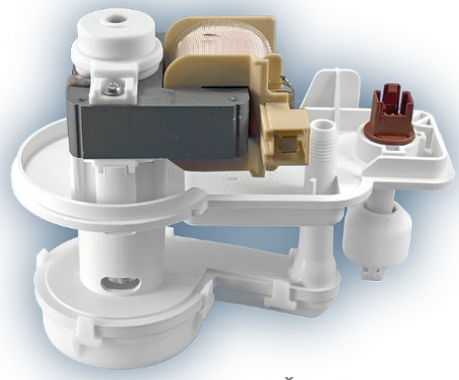

Črpalka

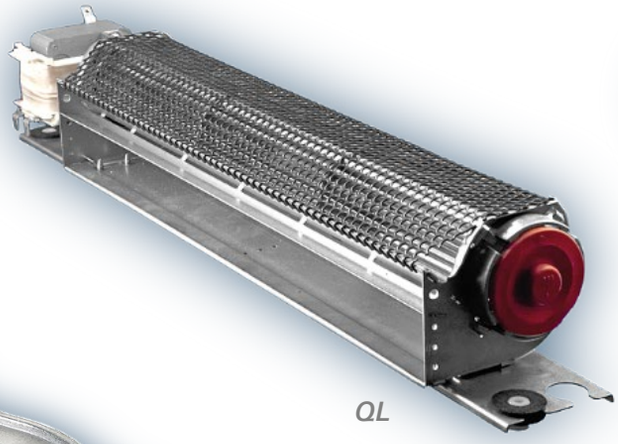

QL

Plinski ventil iNR77

Plinski ventil F01

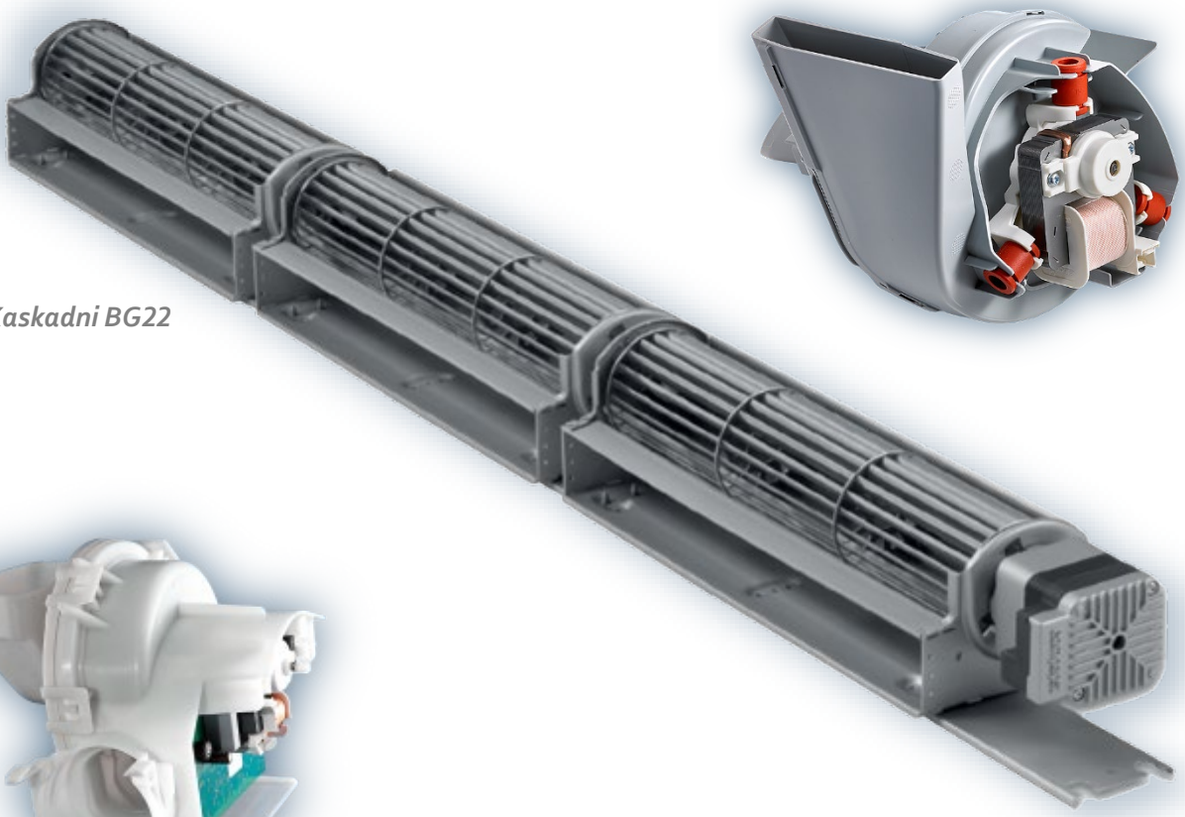

Kaskadni BG22

AKT2

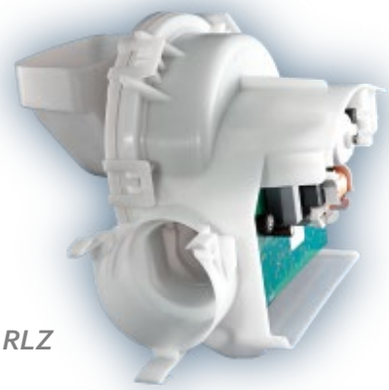

RLZ

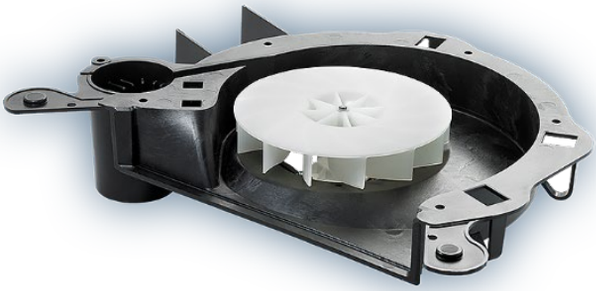

Ventilator EOX5

GxG

ORGANIZACIJSKA STRUKTURA

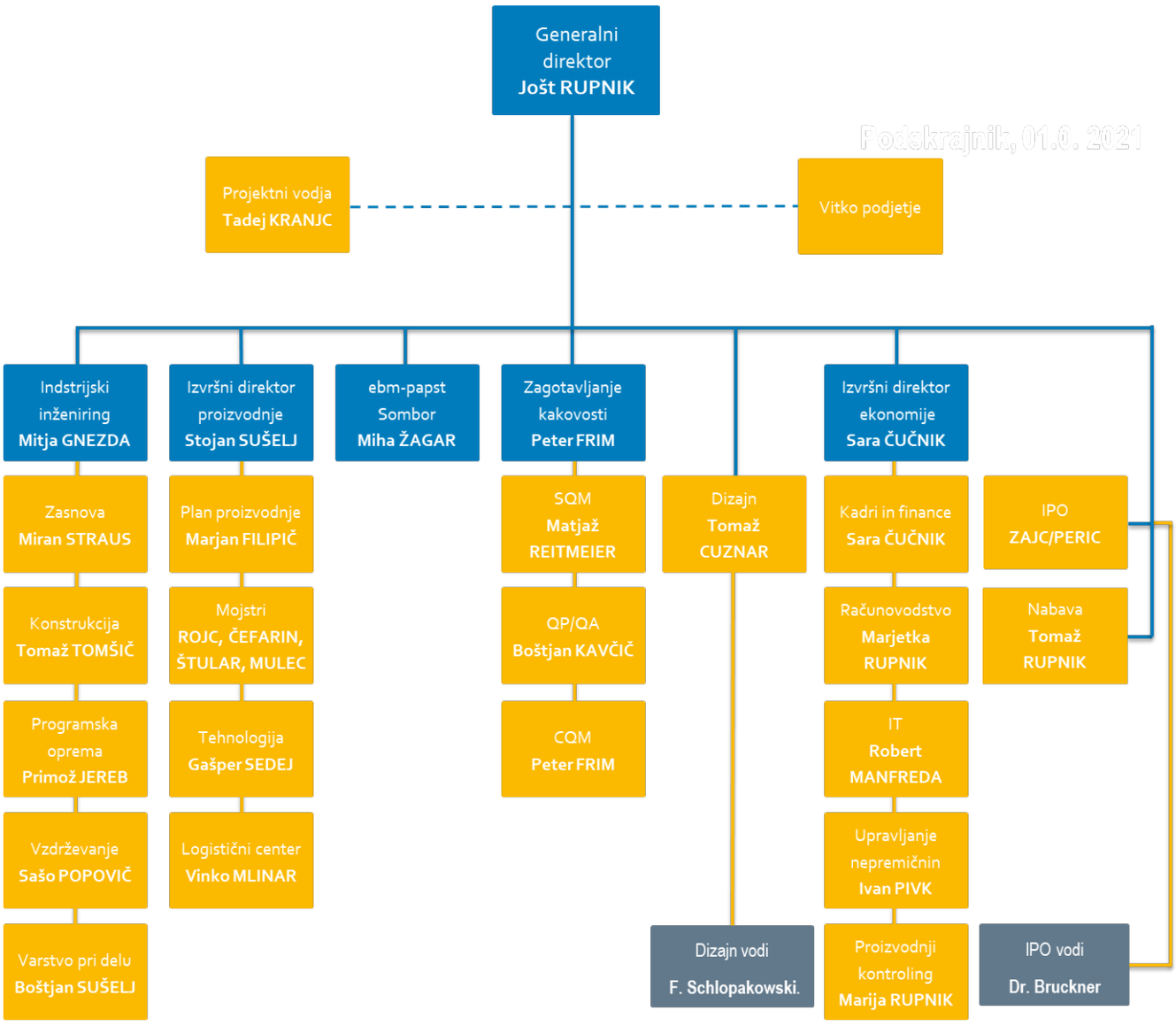

Podskrajnik, 15. 6. 2021

VIZIJA, STRATEGIJA IN POLITIKA DRUŽBE

Vizija in poslanstvo

Vizija družbe je postati vodilno inovacijsko podjetje za področje komponent bele tehnike in okrepiti položaj kot ponudnik sistemskih rešitev.

Poslanstvo družbe je z lastnim znanjem, tehnologijo in nenehnim prilagajanjem zahtevam zagotavljati zadovoljstvo odjemalcev in lastnikov družbe ter odgovorno ravnanje do zaposlenih in širše okolice.

Strategija

- Tesno sodelovanje med lastniki in vodstvom družbe ter horizontalno med službami Skupine ebm-papst.
- Spodbujanje dobrih partnerskih odnosov – odjemalcem zagotavljati konkurenčno prednost na trgu ter vzpostaviti visoko stopnjo medsebojnega zaupanja z dobavitelji.
- V družbi bodo še naprej združene izkušnje z znanjem – stalno vlaganje v znanje zaposlenih.

Politika podjetja

Kupci in njihove želje ter varovanje okolja z njegovimi svetovnimi podnebnimi cilji so v središču.

Želimo pošten, partnerski odnos do svojih kupcev.

Politika podjetja je zato usmerjena v kupca in njegove želje ter obsega dejanski izdelek v funkciji in izvedbi, pa tudi izvedbo dobave in tehnično svetovanje.

Z mednarodno usmerjeno organizacijo prodaje podpiramo svoje kupce pri reševanju zahtev na področju prezračevanja in pogonov ter pri njihovih prizadevanjih za trajnostno doseganje svetovnih podnebnih ciljev. In to ne samo s hitro in profesionalno izvedbo, ampak tudi z najširšo ponudbo visoko učinkovitih izdelkov, kar imenujemo ***GreenTech***.

Naše prizadevanje je, da bi skupaj s kupcem izvedli optimalne rešitve. Pri tem so v ospredju energetska učinkovitost, kakovost, prijaznost do okolja, varnost pri delu in gospodarnost.

Gospodarnost

Najvišji cilj podjetja je ohranjanje finančne neodvisnosti. Zato je odločilen dobiček iz poslovanja. Zato nenehno stremimo k izboljševanju svojih izdelkov, procesov ter – nenazadnje – z njimi povezane kakovosti.

Kakovost je načrtovana in vgrajena

Za naše odjemalce je ime ebm-papst po vsem svetu povezano z odlično kakovostjo. Pod kakovost razumemo več kot obširno izpolnitev vseh zahtev odjemalcev in družbe.

Kakovost je za nas prvenstvena naloga v politiki podjetja, zato jo sistematično načrtujemo in razvijamo.

Naša politika kakovosti se ne konča pri tem, da odkrivamo in izločamo neustrezne izdelke. Še več, prizadevamo si, da do napak sploh ne bi prihajalo. Zato je deklariran cilj Skupine ebm-papst »Nič napak«.

Prepoznavanje tveganj in izbira ustreznih ukrepov

Zavestno upravljanje tveganj z orodji, kot so FMEA, metrika za ocenjevanje okoljskih vidikov in ocena varnosti pri delu, ter družbena odgovornost morata preprečevati morebitne napake ali nezgode ter tudi zagotoviti varnostni načrt za nujne primere.

Za preprečevanje škode za okolje je treba učinke na okolje oceniti kolikor mogoče zgodaj in jih – če je to ekonomično – zmanjšati z uporabo razpoložljive tehnike. To velja tudi za varovanje voda in tal, emisije vseh vrst in uporabo okolju prijaznih energetskih virov ter vključevanje najboljših zunanjih ponudnikov storitev na območju, kjer deluje ebm-papst.

Zdravju in okolju prijazne rešitve za naše izdelke in proizvodne procese

Že zgodaj smo začeli z razvojem energijsko varčnih motorjev in ventilatorjev s tehnologijo EC, s čimer prevzemamo odgovoren prispevek k varovanju podnebja.

»*Vsak novo razvit izdelek mora svojega predhodnika presegati ekonomsko in ekološko.*«
- Gerhard Sturm, ustanovitelj podjetja

Eden od poudarkov naših dejavnosti je tudi razvoj motorjev in ventilatorjev z nizko ravnjo hrupa za čim manjšo obremenitev okolja s hrupom.

Nenehno iščemo smiselne poti za izogibanje nastajanju odpadkov. Uporaba materialov brez škodljivih snovi in njihova ponovna uporabnost sta prvi dve zahtevi pri razvoju naših novih izdelkov. Vsi zaposleni smo se zavezali, da se bomo izogibali obremenjevanju okolja.

Upoštevanje zakonskih predpisov

Vsi sodelavci se zavežejo, da bodo upoštevali zakone in navodila organov na področjih varstva okolja, varnosti pri delu, družbene odgovornosti, varovanja zdravja ter varnosti izdelkov in naprav.

Splošno priznane smernice v tehniki ter zahteve institucij CSA, CCC, GOST, KBA, UL ali VOE najprej pridobimo in jih nato upoštevamo. Za ta namen ponujamo motorje in ventilatorje, ki so skladni s predpisi, energijsko varčni, z dolgo življenjsko dobo in primerni za recikliranje; poleg tega uporabljamo okolju prijazne načine razpošiljanja, vključno z embalažo.

S pristojnimi organi, drugimi podjetji v svojem okolju in zainteresirano javnostjo gojimo odprt dialog. Prevzemamo družbeno odgovornost za varstvo okolja in ohranjanje zdravja svojih sodelavcev.

Partnerstvo z našimi ponudniki

Svojim ponudnikom v partnerskem sodelovanju pomagamo razvijati enaka merila glede okolja in sistema kakovosti, kakršna smo zastavili zase. Ekipno delo s ponudniki nam pomaga, da postanemo boljši in hitrejši.

Varstvo pri delu in varovanje zdravja

Varnost pri delu na vseh delovnih mestih na vseh področjih dela je enakovreden cilj kot kakovost, varovanje okolja in poslovna uspešnost. V primeru dvoma ima prednost varnost pri delu.

Varovanje zdravja in varnost naših sodelavcev sta posebna odgovornost vodstva podjetja.

Vse zaposlene pozivamo, da se z občutkom odgovornosti lotevajo vsakodnevnega udejanjanja ukrepov varovanja zdravja in varstva pri delu. Vsak ima dolžnost, da opozarja na nevarnosti, ki jih je opazil, in pravico, da odpravi potencialne nevarnosti.

Izpolnjevanje nalog in dolžnosti

Podjetje stremi k temu, da bi delovno okolje, naprave in delovne procese za svoje zaposlene glede na varnostne in zdravstvene zahteve oblikovali in nenehno izboljševali v skladu s tehničnimi novostmi in tudi prek njihovih meja.

Nadrejeni morajo v okviru pristojnosti uveljaviti in nadgraditi potrebne ukrepe za varnost. Nadaljnje odgovornosti so posebej opredeljene v opisih delovnih mest pooblaščencev.

Vsak sodelavec je prvenstveno odgovoren za svojo lastno varnost in zdravje, za kakovost opravljenega dela in za varovanje okolja. Vse informacije, ki so potrebne za razumevanje vplivov našega podjetja na okolje, so vsakomur na razpolago.

Pooblaščenci vodstva, strokovnjaki za varnost pri delu in specialist medicine dela podpirajo nadrejene in jim dajejo na razpolago svoje strokovno znanje. Nadrejeni, strokovni sodelavci in predstavniki delavcev morajo spodbujati sodelovanje, se dogovarjati in se medsebojno dopolnjevati.

Zavedanje o odgovornosti za kakovost, okolje, varstvo pri delu in socialno sožitje na vseh ravneh je stalna naloga vodstva. Procesi in določbe glede tega so določene v dokumentih sistema vodenja. Poslovodstvo osebno naroča redno revidiranje za zagotavljanje izvajanja, izboljševanja in nenehnega razvoja sistema vodenja. Vsaka oblika korupcije, izsiljevanja in poneverjanja ali izkoriščanja prednosti v obliki podkupovanja je najstrože prepovedana in ima za posledico takojšnjo odpoved ter sprožitev pravnih postopkov.

Zaveza za nenehno izboljševanje

Poslovodstvo letno sestavi poslovni načrt z ukrepi in opredeljenimi cilji. Z analizo podatkov, primerjavo poslovnih rezultatov z opredeljenimi cilji in primerjavami s konkurenco se letno ocenjuje učinkovitost sistema vodenja in uvaja morebitne potrebne korektivne ali preventivne ukrepe. To vodi do stalnega izboljševanja našega sistema vodenja, naše konkurenčnosti in zadovoljstva odjemalcev.

Prepoznavamo svoje slabosti in skrbimo za izboljšanje. Vendar ohranjamo in nadaljujemo tudi tisto, kar je že uveljavljeno in preizkušeno. Osnovna načela za dobro na področju sistema vodenja kakovosti in ravnanja z okoljem so jasen pregled, določanje prednostnih nalog ter nenehno krajšanje časa med nastankom in odkrivanjem napak.

Zavezujemo se, da bomo ocenjevali ekološke vidike, zmanjšali obremenitev na okolje in stalno izboljševali vpliv podjetja nanj. Delamo na skupno dogovorjenem okoljskem programu in stremimo k doseganju ciljev, ki so v njem opredeljeni. Učinkovitost svojih ukrepov preverjamo na vodstvenih pregledih.

Varčna raba energije

S sistematičnim upravljanjem energije stalno ocenjujemo in izboljšujemo izkoristek in količino porabljene energije. Cilj pri tem je zmanjšanje emisij toplogrednih plinov in drugih vplivov na okolje ter stroškov energije.

Spodbujanje sodelavcev

Vsi sodelavci so vključeni v proces nenehnega zmanjševanja odstopanj in izboljševanja ciljev. Z odprtimi, poštenimi medsebojnimi odnosi, nenehnim informiranjem, izobraževanjem in spodbujanjem zavedanja o kakovosti in pomenu okolja se spodbuja motivacijo in zadovoljstvo zaposlenih. Medoddelčno ekipno delo vzpodbuja razmišljanje o procesih.

Upoštevanje etičnih pravil

Spoštujemo temeljna etična pravila, zato v podjetju ne dopuščamo nobenih razlik pri obravnavi ljudi različnega porekla, ne dopuščamo nasilja ali groženj z njim, kar vključuje tudi spolno nadlegovanje. Lahko se zanesemo drug na drugega in se med seboj podpiramo. Govorimo drug z drugim, ne drug o drugem. Pazimo na to, da niti pri ponudnikih niti v lastnih obratih ne povzročamo ali podpiramo dela otrok.

Informacijska varnost

Informacijska varnost, varstvo podatkov in zavarovanje znanja za Skupino ebm-papst pridobivajo čedalje večji pomen. Z nenehnim uvajanjem in integriranjem novih zahtev s področja informacijske varnosti v obstoječe strukture, procese in postopke zaokrožujemo celovito sliko integriranega sistema vodenja. Cilj je zmanjšati tveganje za napake in manipulacije v IT-sistemih. Zagotavljanje integritete, zaupnosti in avtentičnosti informacij so pomembne sestavine tega. Pri tem se ebm-papst ravna po aktualni normi ISO 27001 ter standardih iz priročnika *Source Security Testing Methodology Manual* (OSSTMM). Dodatna možnost je kasnejša pridobitev certifikata v skladu s pravilniki.

Vodstvo podjetja

GARANCIJE POSLOVANJA

ISO 9001 : 2015
Certifikat št.: 000675 QM15
Certifikat QMS od leta 1998

ISO 14001 : 2015
Certifikat št.: 000675 UM15
Certifikat EMS od leta 2000

Družini prijazno podjetje
Certifikat od leta 2007

SAP ERP
Implementiran leta 2012

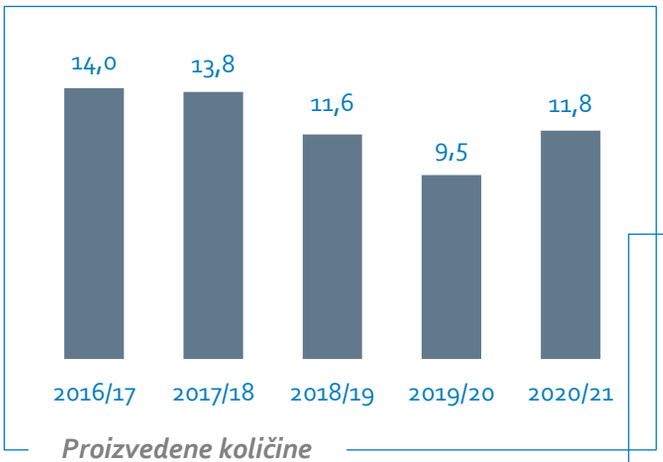

Proizvedene količine

(v mio kosov)

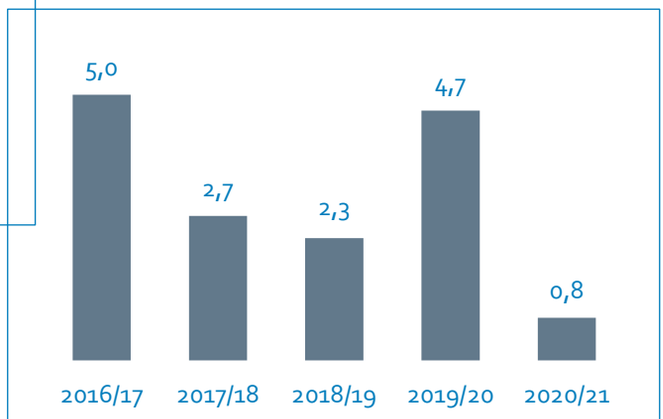

Dokončane naložbe

(v mio EUR)

Število zaposlenih

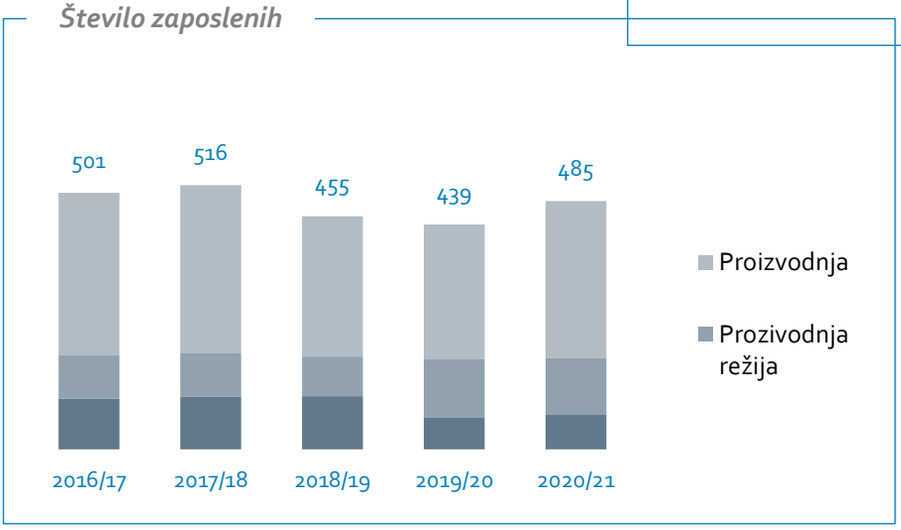

Opomba: št. zaposlenih ob koncu poslovnega leta skupaj z najeto delovno silo.

UPRAVLJANJE S ČLOVEŠKIMI VIRI

Vlaganje v zaposlene

Družba je na dan 31. 3. 2021 zaposlovala 485 delavcev. Od tega je bilo 88 delavcev zaposlenih prek zaposlitvene agencije. Povprečna starost zaposlenih je znašala 43 let. Med zaposlenimi je bilo 62 % žensk in 38 % moških.

Ena izmed temeljnih politik družbe je vlaganje v zaposlene, predvsem v izobraževanje za vzpostavitev usposobljene ekipe, usmerjene v razvoj novih procesov in kakovostnih izdelkov. Zaradi pretežnega poslovanja s tujino ostaja pomembno učenje tujih jezikov, izvajala pa so se tudi strokovna izobraževanja z drugih področij.

ebm-papst Slovenija d. o. o. v delovni proces praktičnega usposabljanja in počitniškega dela vključuje dijake, študente in štipendiste že v najzgodnejšem obdobju. Smo štipenditor devetim dijakom in študentom, ki bodo nekoč zasedli tehnična in razvojna področja v podjetju. Pri tem upoštevamo vse pogoje, pod katerimi mladi delavci lahko opravljajo delo z vidika slovenske ureditve v delovnem pravu.

Na podlagi certifikata Družini prijazno podjetje imamo sprejetih 15 ukrepov. Pridobitev certifikata je revizorski postopek, ki ima funkcijo ocenjevanja in svetovanja delodajalcem, katera orodja uporabljati za boljše upravljanje s človeškimi viri v kontekstu usklajevanja poklicnega in družinskega življenja zaposlenih. Najbolj priljubljeni ukrepi med zaposlenimi še vedno ostajajo izmensko delo, novoletno obdarovanje otrok in otroški časovni bonus.

Zaveza etičnim standardom in vrednotam

Podjetje ebm-papst Slovenija d. o. o. je del Skupine ebm-papst. Temeljne vrednote Skupine ebm-papst so tudi vrednote družbe ebm-papst Slovenija. Te vrednote so zapisane v Kodeksu ravnanja družbe ebm-papst ter predstavljajo temelje za odgovorno in pravilno ravnanje. Ne gre le za spoštovanje zakonskih zahtev, ampak tudi za spoštovanje etičnih standardov. Kodeks zajema različna področja, med njimi tudi kodeks ravnanja državljanske koalicije elektronske industrije ter zavzemanje za socialno odgovornost in trajnost. V podjetju absolutno zavračamo podkupovanje in korupcijo ter ne utajujemo davkov. Zavzemamo se za pošteno konkurenco. Upoštevamo predpise čezmejne trgovine. Upoštevamo materialno lastnino ter varujemo in upoštevamo intelektualno lastnino. Z osebnimi podatki ravnamo zaupno ter varujemo ljudi in okolje. Vse poslovne procese dokumentiramo pravilno in pravočasno. Podpiramo interese družbe ebm-papst. Upoštevamo raznolikosti zaposlenih in komuniciramo premišljeno.

Družba ebm-papst Slovenija je oblikovala vrednote, ki jih lahko v podjetju vsi živimo. Zavzemamo se za medsebojno spoštovanje, inovativnost, ki je pomemben dejavnik razvoja, strokovnost, cenimo pripadnost in zanesljivost. V vrednotah se kažejo naši cilji, ki odsevajo naš kulturni in duhovni razvoj.

Eden izmed pomembnih dokumentov, ki jih pri poslovanju upoštevamo, so Slovenske smernice korporativne integritete, katere načela spoštujemo in jim sledimo. Smernice so postale sestavni del vsakodnevne poslovne politike družbe, s čimer se zagotavlja skladnost poslovanja z zakonodajo in etiko, hkrati pa se ustvarja in neguje poslovno kulturno etičnosti v gospodarskem prostoru.

Drugi pomemben dokument, ki se ga je ožje vodstvo odločilo spoštovati, je Etični kodeks Združenja Manager, katerega osnovni namen je spodbujanje razvoja poslovne etike, oblikovanje razumljivih vrednostnih standardov, dajanje navdiha in opore članom pri njihovem delovanju ter risanje jasne ločnice med dobrimi in slabimi menedžerskimi praksami.

Politika raznolikosti

V skladu z etičnimi pravili pri zaposlovanju in napredovanju zaposlenih upoštevamo politiko raznolikosti. V širšem vodstvu, ki ga sestavlja 20 vodij, je povprečna starost 45 let, njihova povprečna izobrazba je visokošolska. Delež žensk na tem področju je 15 %, na področju srednjega menedžmenta pa je 12 % žensk. Ta odstotek se v zadnjih letih povečuje.

Višji odstotek moške zastopanosti je odraz področja elektro industrije, kjer se zaradi značilno moških del za takšne poklice večinoma odločajo moški. Da bi vseeno k tem poklicem spodbudili tudi ženske, aktivno sodelujemo pri projektih, kot sta Dan za punce in Dnevi odprtih vrat slovenskega gospodarstva, kjer spodbujamo dekleta, da se vključijo v tehnične poklice, za katere ni nujno, da so izključno moški.

Prvi cilj pri zaposlovanju, ki smo si ga dodatno zadali v tem poslovnem letu, je enakopravna obravnava žensk in moških, kar pomeni, da so ženske na razgovorih za prosto delovno mesto enakopravno zastopane kot moški, upoštevajoč pogoje razpisa za prosto delovno mesto, ne glede na to, ali gre za značilno moško delovno mesto.

Smernice za spodbujanje enakosti

Za spodbujanje enakosti upoštevamo smernice dokumenta »Vključi. Vse.«, ki je projekt sekcije menedžerk Združenja manager. S tem v poslovanje družbe vključujemo dodatne etične standarde in načela, zlasti pri zaposlovanju ter pri ustvarjanju pogojev za uskladitev poklicnega in družinskega življenja ter kariernem razvoju žensk. Nekatere smernice se deloma povezujejo z ukrepi družini prijaznega podjetja in služijo za vzpodbujanje izvajanja ukrepov za uravnoteženo spolno sestavo na funkcijah odločanja.

Promocija zdravja na delovnem mestu

Ena izmed pomembnih vrednot podjetja je skrb za varno in zdravo delo. Ker se prebivalstvo stara in delovna doba daljša, je toliko bolj pomembno, da ostanemo aktivni in zdravi. Svoje zaposlene spodbujamo, da živijo aktivno in skrbijo za svoje zdravje, tako v službi kot tudi doma. Na delovnem mestu za svoje zdravje poskrbimo s pravilnim sedenjem in gibanjem, vsekakor pa je pomembna tudi fizična dejavnost v prostem času. Da to miselnost pri zaposlenih vzpodbujamo, od leta 2010 naprej skozi vse leto izvajamo različne dejavnosti na področju krepitve zdravja in varnosti na delovnem mestu.

Eden glavnih dogodkov na tem področju je teden zdravja, ki se izvaja enkrat letno z namenom ozaveščanja in spodbujanja zaposlenih k zdravemu načinu življenja. V lanskem poslovnem letu je bil zaradi razmer, povezanih s covidom-19, teden zdravja odpovedan. Med pandemijo smo zato vzpostavili zdrave kotičke v skupnih prostorih za zaposlene pri kavnih avtomatih, kjer so bila zaposlenim redno na voljo sveža jabolka.

Športne dejavnosti

Promocijo zdravja vodimo v sodelovanju s Športnim društvom ebm-papst. Namen športnega društva je organiziranje, spodbujanje in uresničevanje skupnih zanimanj ter dejavnosti na področju športne rekreacije, v posameznih primerih pa tudi športnega tekmovanja. Spodbujajo se različne športne panoge, med katerimi so tek, alpsko smučanje, smučarski tek, cestno in gorsko kolesarstvo, triatlon, namizni tenis, tenis, streljanje, kegljanje, moto šport, balinanje, igre z žogo, šah, lahka atletika, tehnične discipline, planinarjenje, gorništvo, lokostrelstvo, pikado, ples, fitnes, aerobika in plavanje. V lanskem letu se je maratona udeležila le ekipa kolesarjev, saj so bile vse ostale prireditve zaradi pandemije odpovedane.

Varnost in zdravje pri delu

Varnost in zdravje zaposlenih ter skrb za njihovo počutje je ena izmed prednostnih vrednot družbe. Varnostno kulturo želimo dvigniti na najvišjo raven, zato posebno pozornost posvečamo zastavljenim ciljem in kazalnikom, s katerimi le-to spremljamo. Ob odstopanjih, ki se največkrat odražajo skozi poškodbe pri delu, preučimo vzroke in nato predvidimo ukrepe. Cilj je trajno odpraviti vzrok, ukrep pa transverzalno uvesti tudi na druge lokacije, kjer bi se lahko zgodil enak dogodek.

Minimalno je izpolnjevanje zakonskih zahtev, a stremimo k doseganju višjih standardov na področju zagotavljanja varnosti in zdravja pri delu.

V letošnjem poslovnem letu smo zabeležili 9 lažjih poškodb pri delu. V primerjavi z lanskim poslovnim letom se je število izgubljenih ur zaradi poškodb pri delu (indeks resnosti) zmanjšalo za dobro četrtino (26 %). Izguba vseh izgubljenih ur glede na vse oddelane ure je tako znašala le 0,25 %. To pomeni, da poškodbe pri delu niso bile resne, okrevanje in povratek v delovno okolje sta bila hitra.

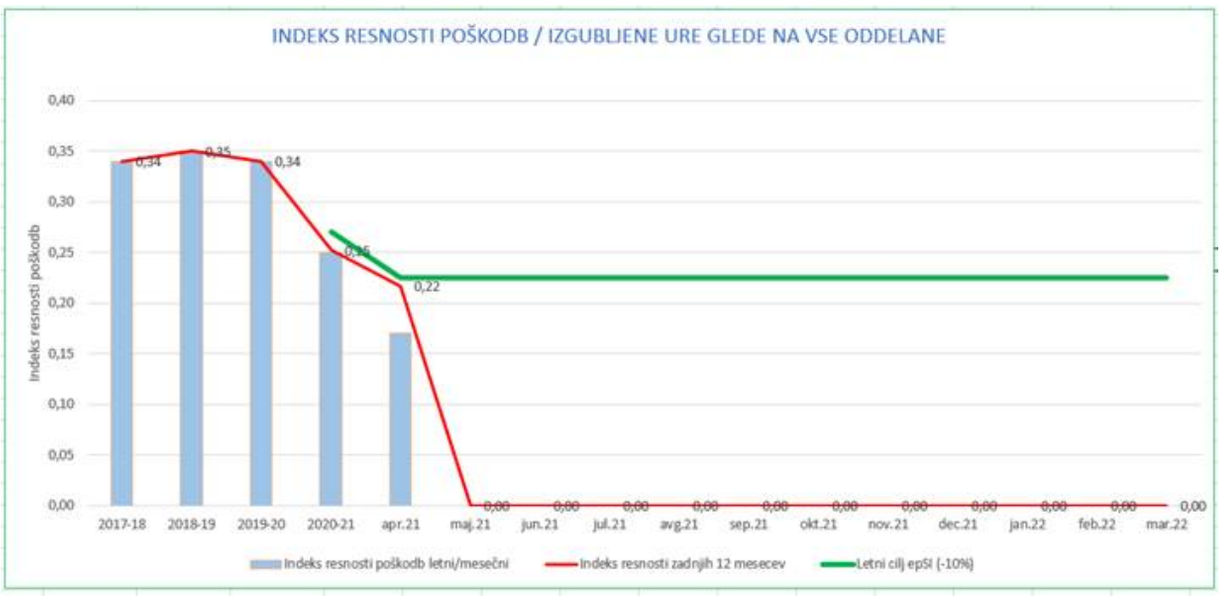

Cilj je doseči nič poškodb pri delu.

Največ poškodb pri delu nastane zaradi nepazljivosti, precenjevanja sposobnosti ali neznanja. Da bi preprečili hitrost naraščanja poškodb pri delu (indeks pogostosti), izvajamo različne tehnične aktivnosti že v sami industrializaciji procesa (vgrajena varnost). Izvajamo tudi redna in izredna usposabljanja na področju varnosti pri delu. Poudarek je predvsem na preventivi in odgovornosti vseh zaposlenih, da spoštujejo vse akte in navodila, s katerimi ima delodajalec urejeno področje varnosti in zdravja pri delu.

Dodano vrednost vidimo tudi na področju obveščanja in informiranja, saj se zaposlenim mesečno posredujejo aktualne informacije s tega področja.

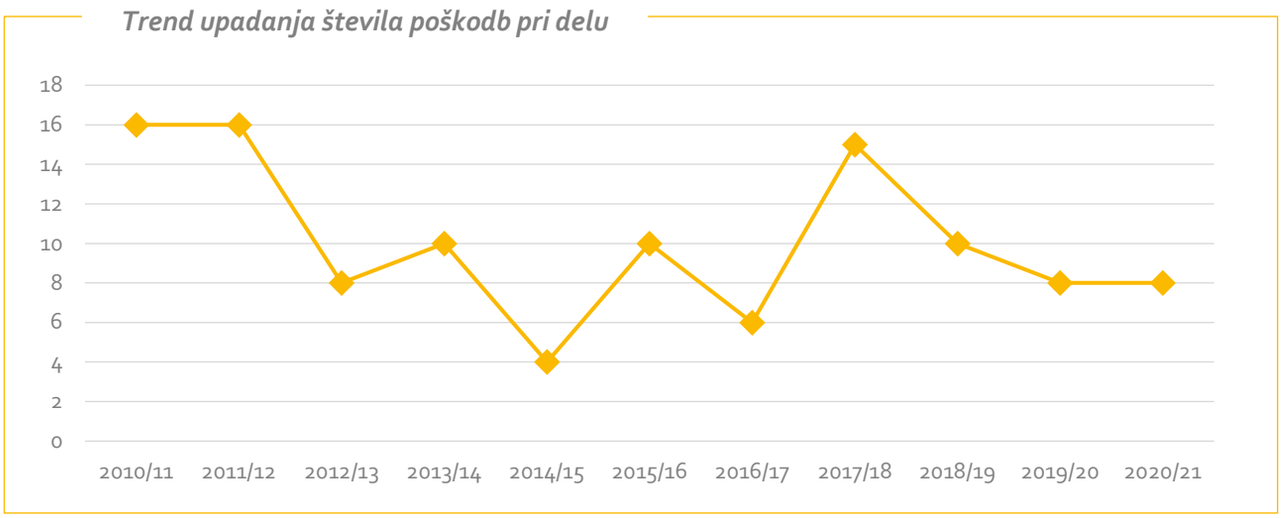

ebmpapst
A+++
A++
A+
A
B
C
D

OKOLJE

Varovanje okolja in ohranjanje narave je eden od pomembnejših ciljev podjetja ebm-papst Slovenija. Biti okolju prijazno podjetje za nas pomeni, da na okolje mislimo v vseh fazah delovanja. Ohranjanje narave se začne že pri razvoju in proizvodnji izdelkov.

Pomembno načelo našega podjetja je, da mora podjetje živeti z okoljem, v katerem deluje. Naš odnos do okolja, do ožje in širše družbene skupnosti se kaže tudi v naši poslovni učinkovitosti, zato to področje postavljamo med ključne dolgoročne strateške usmeritve. Varovanje okolja, ustvarjanje ugodnih delovnih pogojev in skrb za zadovoljstvo zaposlenih tako predstavljajo pomembno dolgoročno nalogo podjetja. Pri tem ne gre za ustvarjanje dobrega vtisa, temveč za način delovanja sodobne gospodarske družbe 21. stoletja, ki se odraža v delovanju uprave, organiziranosti podjetja ter razvojnih in naložbenih strategijah.

Želimo biti podjetje, ki bo poleg finančne zanesljivosti delovalo v skladu z družbenimi pričakovanji in nenehno zmanjševalo negativne vplive na okolje skozi celoten življenjski cikel svojih izdelkov. Razvijamo visoko okoljsko kulturo podjetja, ki bo prisotna v vseh naših dejavnostih, in okoljsko učinkovito poslovanje, ki bo prihodnjim generacijam zagotavljalo vsaj tako dobro kakovost življenja, kot jo imamo danes.

Dosedanji dosežki in prihodnji načrti so vidni v okoljskem poročilu. Naši načrti vključujejo celovito predhodno oceno vplivov na okolje. Naše delovanje poteka na za okolje sprejemljiv način in se nenehno izboljšuje.

V poslovnem letu 2020/2021 so bili izvedeni okoljski programi:

- vgradnja energijsko varčne zunanje razsvetljave,
- spremljanje in analiza porabe vode na različnih mestih,
- zamenjava generatorja na stroju za lepljenje rotorja. Prihranek električne energije za 45 %.

V izvajanju je okoljski program ureditve prostora za pranje rotorjev, ki bo zmanjšal nevarnost onesnaženja okolja.

Ponovno so bili prepoznani in ocenjeni okoljski vidiki podjetja. Za najpomembnejše se je izdelalo okvirne in izvedbene cilje.

Pomembni okoljski vidiki družbe za obdobje 2021/2022 so:

- nastanek in rokovanje s komunalnimi odpadki – obremenitev komunalne deponije
- nastanek in rokovanje z nevarnimi odpadki – potencialna nevarnost onesnaženja podtalnice/tal
- poraba sanitarne vode
- poraba električne energije – raba naravnega vira
- poraba zemeljskega plina za ogrevanje – raba naravnega vira, onesnaženje zraka
- nastanek in rokovanje z reciklažnimi odpadki – raba naravnega vira
- uporaba embalaže – obremenitev okolja

V okviru okoljske politike podjetja je naš cilj, da bomo delovali po hierarhiji ravnanja z odpadki. Prednostna naloga v prihodnjem obdobju je uveljavitev koncepta ravnanja z odpadki 3R + 3E.

Z uvajanjem novih tehnologij, okolju prijaznejših materialov in tehnološkimi rešitvami bomo dosegali okolju prijaznejše delovanje motorjev (EC-motorji), ki imajo manjšo porabo električne energije (Reduce).

Pri plastičnih materialih bomo s pravilnim razvrščanjem dosegali, da se bo z mletjem čistega plastičnega izmeta večina tega materiala v obliki granulata vrnila v proizvodni proces za ponovno uporabo (Reuse).

Pri industrijskem izmetu in odpadkih, ki nastanejo ob samem proizvodnem procesu, z oddajo pooblaščenim predelovalcem odpadkov dosežemo ponovno predelavo (Recycle).

Z upoštevanjem zakonodaje na področju ravnanja z okoljem, okoljsko politiko podjetja, načrtom gospodarjenja z odpadki in internimi izobraževanji zaposlenih o pravilnem ravnanju in ločevanju odpadkov (Educate) uveljavljamo učinkovit koncept ravnanja z odpadki (Enforce), kar posledično pomeni zmanjšanje stroškov (Economise).

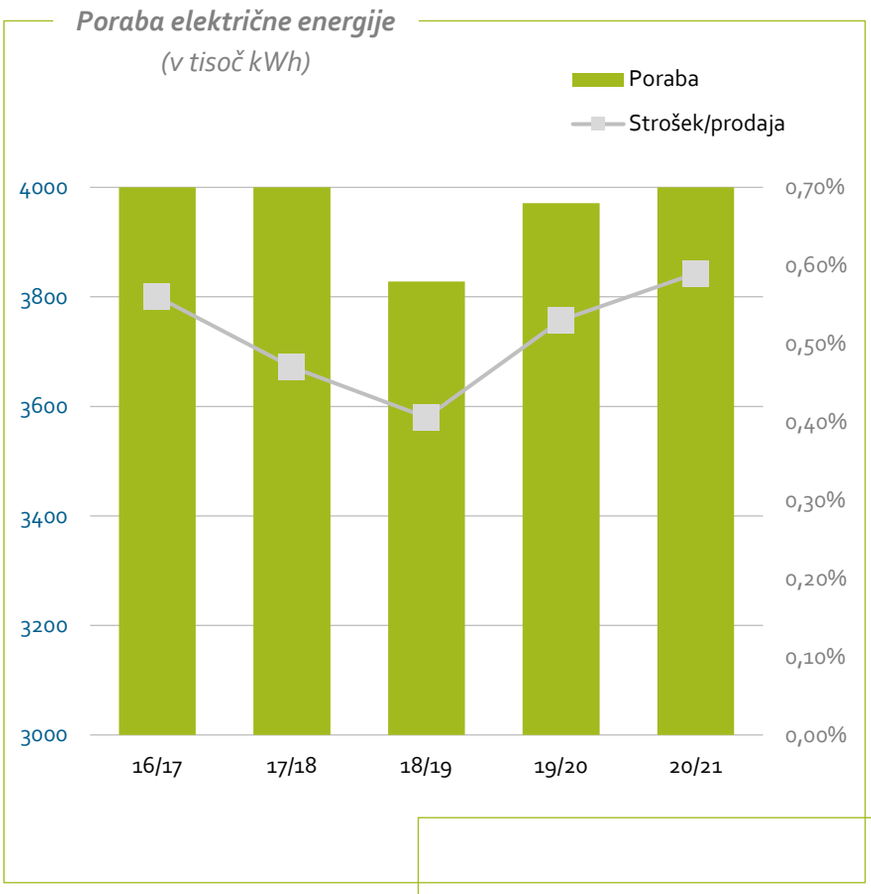
Poraba električne energije
(v tisoč kWh)
Poraba
Strošek/prodaja
4000
3800
3600
3400
3200
3000
0,70%
0,60%
0,50%
0,40%
0,30%
0,20%
0,10%
0,00%
16/17
17/18
18/19
19/20
20/21

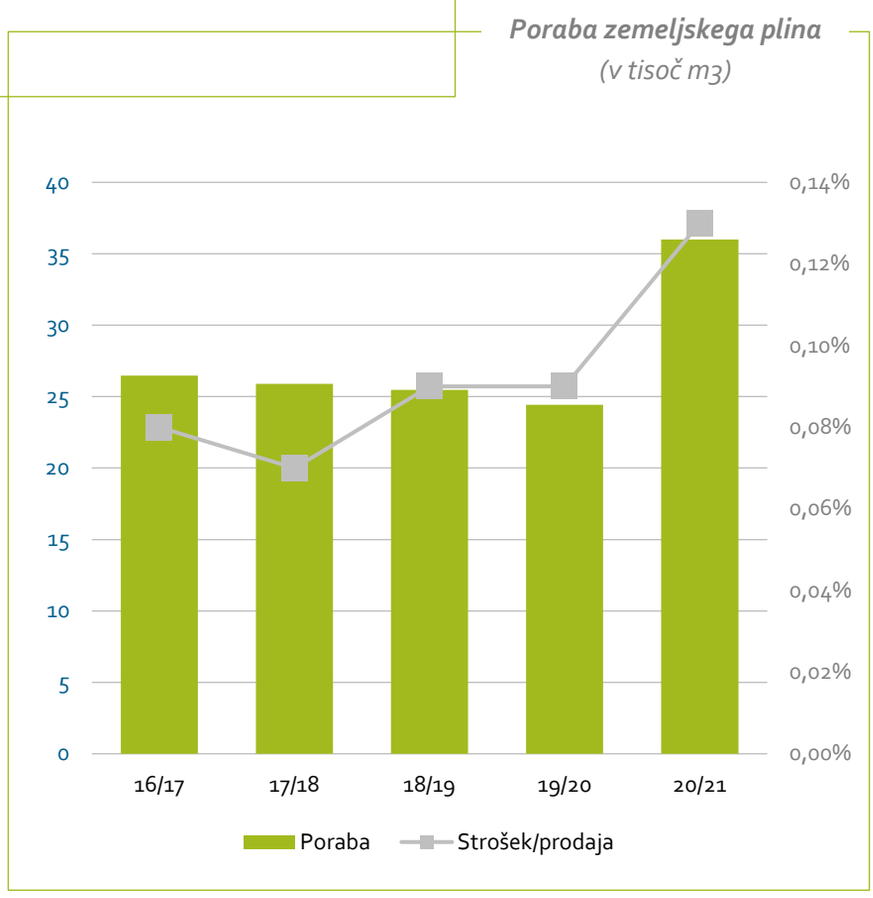
Poraba zemeljskega plina
(v tisoč m3)
40
35
30
25
20
15
10
5
0
0,14%
0,12%
0,10%
0,08%
0,06%
0,04%
0,02%
0,00%
16/17
17/18
18/19
19/20
20/21
Poraba
Strošek/prodaja

Poraba vode

(v tisoč m3)

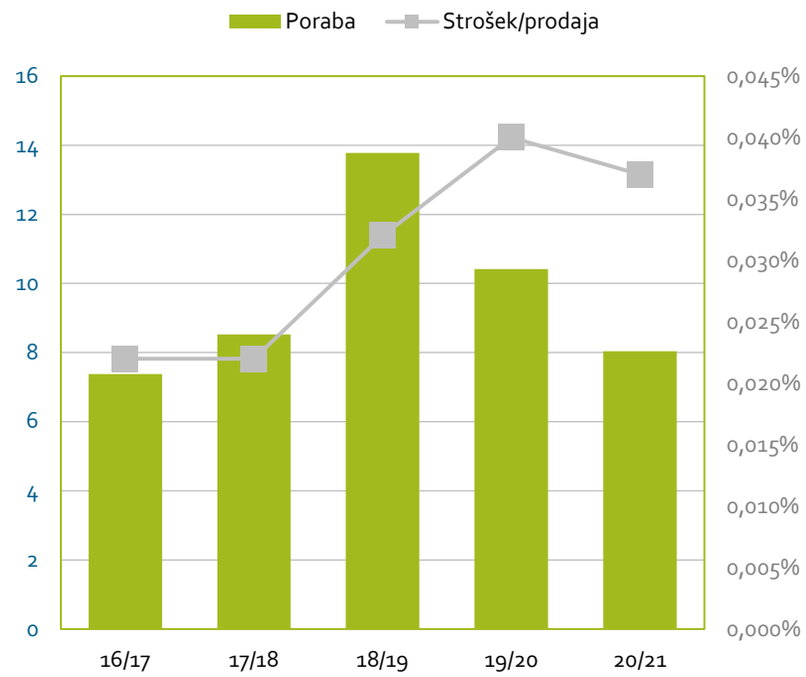

Komunalni odpadki

(v tisoč kg)

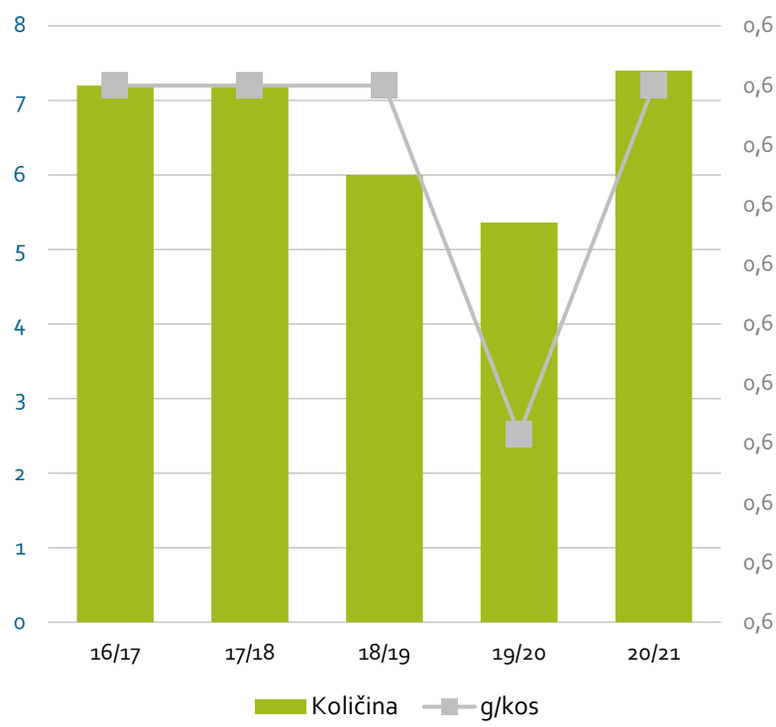

PRIHODNOST

Pomembni dogodki ob koncu leta

Uprava družbe je februarja predstavila poslovni načrt družbe za poslovno leto 2021/2022, ki je bil s strani predstavnikov lastnikov potrjen. Količinsko postavljen načrt je na ravni predhodnega poslovnega leta. To pomeni, da smo konec leta dobili veliko novih naročil, celo toliko, da smo na novo zaposlovali. Zaradi posledic pandemije smo utrpeli nižjo prodajo v aprilu, so se pa razmere bistveno izboljšale v drugi polovici leta, prav tako je napoved ugodna za prihodnje mesece.

Naše poslanstvo se je zaradi spremembe pogleda na posamezne lokacije z vidika vodstva skupine spremenilo. Tako se iz lokacije, kjer je glavna dejavnost na področju bele tehnike, usmerjamo v dejavnost odlične proizvodne lokacije za različna področja, od standardnih malih asinhronskih motorjev, motorjev in ventilatorjev za ogrevanje do popolnoma avtomatskih linij za proizvodnjo regulacije in sestave ventilov za ogrevalno tehniko.

Oktobra 2020 je matična družba v Landshutu sprejela odločitev o selitvi programov iz Nemčije v Slovenijo in Srbijo, zaradi česar se je januarja 2021 začel trening zaposlenih iz Srbije in Slovenije v Landshutu. Predviden zaključek selitve motorjev RL na lokacijo v Srbiji je junij 2022, program polproizvodov štancanih delov, ki se seli v Slovenijo, pa se bo zaključil oktobra 2022.

Pričakovan razvoj družbe

Vodstvo družbe ebm-papst Slovenija si je v svojih načrtih za leto 2021/2022 zadalo:

- krepitev funkcij za doseganje odličnosti v proizvodnji
- nadaljevanje procesa prehoda na filozofijo vitkega podjetja
- optimizacijo naročanja materialov z učinkovitim načrtovanjem
- optimalno uporabo materiala in stalno zmanjševanje izmeta
- spodbujanje večine zaposlenih v sistem stalnih izboljšav in inovacij
- politiko doslednosti vseh zaposlenih

Organizacijo bomo krepili s strokovnim razvojem zaposlenih na vseh ravneh in z zavzemanjem za zadovoljstvo vseh deležnikov v procesu.

Valutno tveganje

Glede na to, da se obseg poslovanja s tujino pojavlja pretežno le v zvezi s prodajo in pridobitvami surovin ter materialov s področja Evropske skupnosti (evrsko območje), v družbi obvladovanju valutnih tveganj pri rednem poslovanju ne posvečamo posebne pozornosti.

Obrestno tveganje

Z obrestnim tveganjem opredeljujemo tveganje nihanja tržnih obrestnih mer. Družba ima dogovorjene fiksne obrestne mere, ki se v času posojilnega razmerja ne spreminjajo.

Kreditno tveganje

Kreditno tveganje je tveganje, da stranka, vključena v pogodbo o finančnem instrumentu, ne bo izpolnila obveznosti in bo družbi povzročila finančno izgubo.

Družba nima težav pri izterjavi zapadlih terjatev, saj prodaja pretežno matični družbi. Pri poslovanju z drugimi kupci poskušamo tveganje neplačila zmanjšati s preverjanjem bonitete kupca in predplačili.

Tveganje glede plačilne sposobnosti

Tveganje glede plačilne sposobnosti je tveganje, da bo podjetje naletelo na težave pri zbiranju finančnih sredstev, potrebnih za izpolnitev finančnih obveznosti. Tveganje poskušamo zmanjšati z načrtovanjem prilivov in odlivov ter s kratkoročnim zadolževanjem pri matični družbi.

Cenovno tveganje

Pretežen del poslovanja je v družbi urejen na podlagi dogovorov, ki nam zagotavljajo stabilne prodajne cene. Tveganja, ki predstavljajo večji problem, so povezana s tveganji rasti cen osnovnih surovin in storitev, na katere vpliva regulacija svetovnega trga. Ta tveganja poskušamo omejiti z ustreznimi določili v okviru nabavnih pogodb in s terminskimi pogodbami za surovine – baker.

Sistem notranjih nadzorov in upravljanje tveganj v povezavi z računovodskim poročanjem

Družba ebm-papst Slovenija ima vzpostavljen sistem notranjih nadzorov, ki ga v podjetju zagotavljajo upravljalci, poslovodstvo in zaposleno osebje za dosego ciljev na področju uspešnosti in učinkovitosti poslovanja, zanesljivosti računovodskega poročanja ter spoštovanja zakonov in predpisov.

Namen notranjih nadzorov je zagotavljanje točnosti, zanesljivosti, transparentnosti in preglednosti vseh procesov ter obvladovanje tveganj, ki so povezana z računovodskim poročanjem. Obenem sistem notranjih nadzorov vzpostavlja mehanizme, ki preprečujejo neracionalno rabo premoženja in stroškovno učinkovitost.

Sistem notranjih nadzorov vključuje postopke, ki zagotavljajo, da:

- so poslovni dogodki evidentirani na osnovi verodostojnih knjigovodskih listin, na osnovi katerih so poslovni dogodki evidentirani točno in pošteno ter dajejo jamstvo, da družba pošteno razpolaga s svojim premoženjem,
- so poslovni dogodki evidentirani in računovodski izkazi izdelani v skladu z veljavno zakonodajo,
- se prepreči oziroma pravočasno zazna morebitna nepooblaščena pridobitev, uporaba in razpolaganje s premoženjem družbe, ki bi imela pomemben vpliv na računovodske izkaze.

Notranji nadzor v družbi izvajata sektorja financ in računovodstva ter kontrolinga, ki sta odgovorna za vodenje poslovnih knjig ter izdelavo računovodskih izkazov v skladu z veljavnimi računovodskimi, davčnimi in drugimi predpisi.

Upravljanje družbe

Družba pri svojem poslovanju uporablja Kodeks ravnanja družbe ebm-papst in posluje v skladu s kodeksom ravnanja RBA Code of Conduct, Version 7.0, kodeksi so objavljeni na internetni strani družbe. Družba upošteva vsa določila kodeksov.

Predlog poslovodstva družbe za razporeditev dobička

Poslovodstvo družbe predlaga, da se bilančni dobiček, ugotovljen na dan 31. 3. 2021, zadrži in ponovno vloži v nove projekte.

Posli z obvladujočo družbo

Kot odvisna družba smo v razmerah, ki so bile znane v trenutku, ko je bil opravljen pravni posel ali storjeno ali opuščeno dejanje, pri vsakem pravnem poslu z obvladujočo družbo ali z njo povezano družbo dobili ustrezno vračilo in s tem, ko je bilo storjeno ali opuščeno dejanje, družba ebm-papst Slovenija d. o. o. ni bila prikrajšana.

Skupščina družbe

Družba ebm-papst Slovenija ima samo enega ustanovitelja, družbenik v skladu z ZGD-1 sklepov ne sprejema na skupščini. Po 526. členu ZGD-1 ustanovitelj družba ebm-papst Landshut GmbH samostojno odloča o vprašanjih iz 505. člena ZGD-1 oziroma o vprašanjih, ki so določena v 9. členu ustanovitvenega akta. Ustanovitelj vse odločitve o vprašanjih iz 505. člena ZGD-1 oziroma iz 9. člena akta o ustanovitvi vpisuje v knjigo sklepov. Pristojnosti ustanovitelja oziroma edinega družbenika so določene v 505. členu ZGD ter v 9. členu ustanovitvenega akta.

Organi vodenja in nadzora

Družba ebm-papst Slovenija nima nadzornega sveta, organ vodenja predstavlja direktor Jošt Rupnik.

ESD

2. RAČUNOVODSKO POROČILO

ebmpapst

engineering a better life

	Pojasnilo	31.03.2021	v EUR 31.03.2020
SREDSTVA		**29.658.085,20**	**29.352.515,99**
A. DOLGOROČNA SREDSTVA		**14.821.662,22**	**15.907.419,91**
I. NEOPREDM. SREDSTVA IN DOLGOR. AKTIVNE ČASOVNE RAZMEJITVE	1	**157.029,31**	**205.876,94**
1. Neopredmetena sredstva		87.830,17	94.216,11
a) Dolgoročne premoženjske pravice		87.830,17	94.216,11
2. Dolgoročne aktivne časovne razmejitve		69.199,14	111.660,83
II. OPREDMETENA OSNOVNA SREDSTVA	2	**14.220.520,07**	**15.299.108,28**
1. Zemljišča		2.093.340,22	2.093.340,22
2. Zgradbe		5.914.273,07	6.165.105,63
3. Proizvajalne naprave in stroji		5.038.486,36	5.951.655,66
4. Druge naprave in oprema		647.244,13	812.229,74
5. Opredmetena osnovna sredstva v gradnji in izdelavi		489.638,39	224.338,83
6. Predujmi za pridobitev opredmetenih osnovnih sredstev		37.537,90	52.438,20
III. DOLGOROČNE FINANČNE NALOŽBE	3	**2.132,82**	**5.988,65**
1. Dolgoročna posojila		**2.132,82**	**5.988,65**
a) Druga dolgoročna posojila		2.132,82	5.988,65
IV. ODLOŽENE TERJATVE ZA DAVEK	4	**441.980,02**	**396.446,04**
B. KRATKOROČNA SREDSTVA		**14.717.937,06**	**13.399.760,16**
I. ZALOGE	5	**6.093.838,01**	**6.302.982,24**
1. Material		5.209.364,47	5.476.473,92
2. Nedokončana proizvodnja		600.912,34	584.125,22
3. Proizvodi		242.931,01	189.810,04
4. Trgovsko blago		40.630,19	47.113,06
5. Predujmi za zaloge		0,00	5.460,00
II. KRATKOROČNE FINANČNE NALOŽBE	6	**5.307,44**	**5.323,55**
1. Kratkoročna posojila		5.307,44	5.323,55
a) Kratkoročna posojila drugim		5.307,44	5.323,55
III. KRATKOROČNE POSLOVNE TERJATVE	7	**7.303.399,15**	**6.712.578,58**
1. Kratkoročne poslovne terjatve do družb v skupini		5.761.095,20	5.492.052,88
2. Kratkoročne poslovne terjatve do kupcev		355.534,99	324.340,14
3. Kratkoročne poslovne terjatve do drugih		1.186.768,96	896.185,56
IV. DENARNA SREDSTVA	8	**1.315.392,46**	**378.875,79**
C. KRATKOROČNE AKTIVNE ČASOVNE RAZMEJITVE	9	**118.485,92**	**45.335,92**

Priložena pojasnila so sestavni del računovodskih izkazov.

	Pojasnilo	31.03.2021	v EUR 31.03.2020
OBVEZNOSTI DO VIROV SREDSTEV		**29.658.085,20**	**29.352.515,99**
A. KAPITAL	10	**19.285.495,60**	**18.746.182,26**
I. VPOKLICANI KAPITAL		**4.042.371,00**	**4.042.371,00**
1. Osnovni kapital		4.042.371,00	4.042.371,00
III. REZERVE IZ DOBIČKA		**432.014,91**	**432.014,91**
1. Zakonske rezerve		432.014,91	432.014,91
IV. REZERVE, NASTALE ZARADI VRED. PO POŠTENI VREDNOSTI		**(592.452,14)**	**(479.708,18)**
V. PRENESENI ČISTI POSLOVNI IZID		**14.751.504,53**	**13.281.799,86**
VI. ČISTI POSLOVNI IZID POSLOVNEGA LETA		**652.057,30**	**1.469.704,67**
B. REZERVACIJE IN DOLGOROČNE PASIVNE ČASOVNE RAZMEJITVE	11	**1.664.804,44**	**1.551.014,33**
1. Rezervacije za pokojnine in podobne obveznosti		1.617.744,52	1.481.926,65
2. Dolgoročne pasivne časovne razmejitve		47.059,92	69.087,68
Č. KRATKOROČNE OBVEZNOSTI		**8.473.795,01**	**8.997.886,65**
I. KRATKOROČNE FINANČNE OBVEZNOSTI	12	**0,00**	**1.000.000,00**
1. Kratkoročne finančne obveznosti do družb v skupini		0,00	1.000.000,00
II. KRATKOROČNE POSLOVNE OBVEZNOSTI	13	**8.473.795,01**	**7.997.886,65**
1. Kratkoročne poslovne obveznosti do družb v skupini		3.507.078,93	3.136.632,01
2. Kratkoročne poslovne obveznosti do dobaviteljev		3.707.375,25	3.886.862,60
3. Druge kratkoročne poslovne obveznosti		1.259.340,83	974.392,04
D. KRATKOROČNE PASIVNE ČASOVNE RAZMEJITVE	14	**233.990,15**	**57.432,75**

Priložena pojasnila so sestavni del računovodskih izkazov.

Izkaz poslovnega izida za obdobje 01.04.2020 – 31.03.2021

	Pojasnilo	04/20-03/21	V EUR 04/19-03/20
1. Čisti prihodki od prodaje	16	**75.613.163,64**	**70.599.282,92**
a) prihodki, doseženi na domačem trgu		921.703,42	803.317,18
b) prihodki, doseženi na tujem trgu		74.691.460,22	69.795.965,74
2. Sprememba vrednosti zalog proizvodov in nedokončane proizvodnje		**275.128,84**	**(24.069,46)**
4. Drugi poslovni prihodki (s prevrednotovalnimi poslovnimi prihodki)	17	**764.507,94**	**509.706,71**
5. Stroški blaga, materiala in storitev	18	**62.800.353,60**	**56.813.702,81**
a) Nabavna vrednost prodanega blaga in materiala ter str.porab. mat.		59.916.352,52	54.525.432,69
b) Stroški storitev		2.884.001,08	2.288.270,12
6. Stroški dela	19	**10.640.267,82**	**10.222.374,02**
a) Stroški plač		7.295.634,26	6.848.819,56
b1) Stroški pokojninskih zavarovanj		1.026.479,25	980.329,94
b2) Stroški drugih socialnih zavarovanj		557.708,05	519.714,19
c) Drugi stroški dela		1.760.446,26	1.873.510,33
7. Odpisi vrednosti	20	**2.290.369,02**	**2.260.626,17**
a) Amortizacija		2.133.234,67	2.204.976,40
b) Prevrednotovalni poslovni odhodki pri NS in OOS		4.033,74	524,73
c) Prevrednotovalni poslovni odhodki pri obratnih sredstvih		153.100,61	55.125,04
8. Drugi poslovni odhodki	21	**288.058,80**	**300.475,38**
10. Finančni prihodki iz danih posojil	22	**627,19**	**497,23**
a) Drugi finančni prihodki iz posojil, danih drugim		627,19	497,23
11. Finančni prihodki iz poslovnih terjatev	22	**75.792,46**	**68.194,94**
b) Finančni prihodki iz poslovnih terjatev do drugih		75.792,46	68.194,94
13. Finančni odhodki iz finančnih obveznosti	23	**31.386,26**	**41.887,29**
a) Finančni odhodki iz posojil, prejetih od družb v skupini		17.058,33	18.300,00
c) Finančni odhodki iz drugih finančnih obveznosti		14.327,93	23.587,29
14. Finančni odhodki iz poslovnih obveznosti	23	**1.586,52**	**203,98**
15. Drugi prihodki		**10,62**	**39,13**
16. Drugi odhodki		**7.707,83**	**21.564,49**
17. Davek iz dobička	24	**62.977,52**	**10.229,35**
18. Odloženi davki	4	**45.533,98**	**(12.883,31)**
19. Čisti poslovni izid obračunskega obdobja (1+2+3+4-5-6-7-8+9+10+11-12-13-14+15-16-17+18)		**652.057,30**	**1.469.704,67**

Priložena pojasnila so sestavni del računovodskih izkazov.

Izkaz drugega vseobsegajočega donosa za obdobje 01.04.2020 – 31.03.2021

	Pojasnilo	04/20-03/21	V EUR 04/19-03/20
19. Čisti poslovni izid obračunskega obdobja		**652.057,30**	**1.469.704,67**
20. Druge sestavine vseobsegajočega donosa		(112.743,96)	(217.392,45)
21. Celotni vseobsegajoči donos obračunskega obdobja (19+20)		**539.313,34**	**1.252.312,22**

Priložena pojasnila so sestavni del računovodskih izkazov.

Druge sestavine vseobsegajočega donosa poslovnega leta v vrednosti -112.744 EUR se v celoti nanašajo na spremembo pripoznane aktuarske izgube iz naslova rezervacij za odpravnine ob upokojitvi.

Izkaz denarnih tokov za obdobje 01.04.2020 – 31.03.2021

			v EUR
		04/20-03/21	04/19-03/20
A.	**Denarni tokovi pri poslovanju**		
a)	**Postavke izkaza poslovnega izida**	**2.784.830,24**	**3.653.841,99**
	Poslovni prihodki (razen za prevrednotenje) in finančni prih. iz poslovnih terjatev	76.418.220,12	71.114.469,83
	Poslovni odh. brez amort. (razen za prevredn.) in finančni odh. iz posl. obveznosti	(73.615.946,34)	(67.437.515,18)
	Davki iz dobička in drugi davki, ki niso zajeti v poslovnih odhodkih	(17.443,54)	(23.112,66)
b)	**Spremembe čistih obratnih sredstev (in časovnih razmejitev, rezervacij ter odloženih terjatev in obveznosti za davek) poslovnih postavk bilance stanja**	**138.823,66**	**(2.608.779,92)**
	Začetne manj končne poslovne terjatve	(590.820,57)	299.309,09
	Začetne manj končne aktivne časovne razmejitve	(73.150,00)	(11.187,45)
	Začetne manj končne odložene terjatve za davek	(45.533,98)	12.883,31
	Začetne manj končne zaloge	209.144,23	(279.403,65)
	Končni manj začetni poslovni dolgovi	475.908,36	(2.352.252,82)
	Končne manj začetne pasivne časovne razmejitve in rezervacije	163.275,62	(278.128,40)
c)	**Pozitivni ali negativni denarni izid pri poslovanju (a + b)**	**2.923.653,90**	**1.045.062,07**
B.	**Denarni tokovi pri investiranju**		
a)	**Prejemki pri investiranju**	**93.382,12**	**159.274,07**
	Prejemki od dobljenih obresti in deležev v dobičku drugih, ki se nanašajo na investiranje	627,19	497,23
	Prejemki od odtujitve opredmetenih osnovnih sredstev	82.582,99	149.668,19
	Prejemki od odtujitve finančnih naložb	10.171,94	9.108,65
b)	**Izdatki pri investiranju**	**(1.063.461,02)**	**(2.680.220,05)**
	Izdatki za pridobitev neopredmetenih sredstev	(37.395,24)	(35.747,44)
	Izdatki za pridobitev opredmetenih osnovnih sredstev	(1.019.765,78)	(2.632.602,50)
	Izdatki za pridobitev finančnih naložb	(6.300,00)	(11.870,11)
c)	**Pozitivni ali negativni denarni izid pri investiranju (a + b)**	**(970.078,90)**	**(2.520.945,98)**
C.	**Denarni tokovi pri financiranju**		
a)	**Prejemki pri financiranju**	**1.600.000,00**	**0,00**
	Prejemki od povečanja finančnih obveznosti	1.600.000,00	0
b)	**Izdatki pri financiranju**	**(2.617.058,33)**	**(18.300,00)**
	Izdatki za vračilo posojil	(2.600.000,00)	0,00
	Izdatki za dane obresti, ki se nanašajo na financiranje	(17.058,33)	(18.300,00)
c)	**Pozitivni ali negativni denarni izid pri financiranju (a + b)**	**(1.017.058,33)**	**(18.300,00)**
Č.	**Končno stanje denarnih sredstev**	**1.315.392,46**	**378.875,79**
x)	Denarni izid v obdobju (seštevek denarnih izidov Ac, Bc in Cc)	936.516,67	(1.494.183,91)
y)	Začetno stanje denarnih sredstev	**378.875,79**	**1.873.059,70**

Priložena pojasnila so sestavni del računovodskih izkazov.

Izkaz gibanja kapitala

b) obdobje 01.04.2020 – 31.03.2021

v EUR

	Osnovni kapital	Zakonske rezerve	Rezerve, nastale zaradi vred. po pošteni vred.	Preneseni čisti dobiček	Čisti dobiček poslovnega leta	Skupaj
A. Stanje konec prejšnjega poročevalskega obdobja	**4.042.371,00**	**432.014,91**	**(479.708,18)**	**13.281.799,86**	**1.469.704,67**	**18.746.182,26**
A. Začetno stanje v obdobju	**4.042.371,00**	**432.014,91**	**(479.708,18)**	**13.281.799,86**	**1.469.704,67**	**18.746.182,26**
B.1. Spremembe lastniškega kapitala	**0,00**	**0,00**	**0,00**	**0,00**	**0,00**	**0,00**
B.2. Celotni vseobsegajoči donos poročevalskega obdobja	**0,00**	**0,00**	**(112.743,96)**	**0,00**	**652.057,30**	**539.313,34**
a) Vnos čistega poslovnega izida poročevalskega obdobja	0,00	0,00	0,00	0,00	652.057,30	652.057,30
d) Druge sestavine vseobsegajočega donosa – aktuarski primanjkljaj	0,00	0,00	(112.743,96)	0,00	0,00	(112.743,96)
B.3. Spremembe v kapitalu	**0,00**	**0,00**	**0,00**	**1.469.704,67**	**(1.469.704,67)**	**0,00**
b) Razporeditev dela čistega dobička po sklepu skupščine	0	0	0	1.469.704,67	(1.469.704,67)	0,00
D. Končno stanje v obdobju	**4.042.371,00**	**432.014,91**	**(592.452,14)**	**14.751.504,53**	**652.057,30**	**19.285.495,60**

Priložena pojasnila so sestavni del računovodskih izkazov.

b) obdobje 01.04.2019 – 31.03.2020 (primerjalno)

v EUR

	Osnovni kapital	Zakonske rezerve	Rezerve, nastale zaradi vred. po pošteni vred.	Preneseni čisti dobiček	Čisti dobiček poslovnega leta	Skupaj
A. Stanje konec prejšnjega poročevalskega obdobja	**4.042.371,00**	**432.014,91**	**(262.315,73)**	**12.426.070,21**	**855.729,65**	**17.493.870,04**
A. Začetno stanje v obdobju	**4.042.371,00**	**432.014,91**	**(262.315,73)**	**12.426.070,21**	**855.729,65**	**17.493.870,04**
B.1. Spremembe lastniškega kapitala	**0,00**	**0,00**	**0,00**	**0,00**	**0,00**	**0,00**
B.2. Celotni vseobsegajoči donos poročevalskega obdobja	**0,00**	**0,00**	**(217.392,45)**	**0,00**	**1.469.704,67**	**1.252.312,22**
a) Vnos čistega poslovnega izida poročevalskega obdobja	0,00	0,00	0,00	0,00	1.469.704,67	1.469.704,67
d) Druge sestavine vseobsegajočega donosa – aktuarski primanjkljaj	0,00	0,00	(217.392,45)	0,00	0,00	(217.392,45)
B.3. Spremembe v kapitalu	**0,00**	**0,00**	**0,00**	**855.729,65**	**(855.729,65)**	**0,00**
b) Razporeditev dela čistega dobička po sklepu skupščine	0,00	0,00	0,00	855.729,65	(855.729,65)	0,00
D. Končno stanje v obdobju	**4.042.371,00**	**432.014,91**	**(479.708,18)**	**13.281.799,86**	**1.469.704,67**	**18.746.182,26**

Priloga k računovodskim izkazom

Predstavitev podjetja

→ **Firma in sedež družbe:**
ebm-papst Slovenija proizvodnja elektromotorjev, d.o.o., Podskrajnik 16, Cerknica, Slovenija

→ **Datum in kraj vpisa v sodni register:**
25.4.2002, Okrožno sodišče v Ljubljani

→ **Številka registrskega vložka:**
1/36041/00

→ **Osnovni kapital:**
4.042.371 EUR

→ **Matična številka družbe:**
58299925

→ **Davčna številka družbe:**
62560905

→ **Šifra dejavnosti družbe:**
27.110 Proizvodnja elektromotorjev, generatorjev in transformatorjev

→ **Dejavnosti družbe po Uredbi o standardni klasifikaciji dejavnosti:**
24.530 Litje lahkih kovin
25.990 Proizvodnja drugje nerazvrščenih kovinskih izdelkov
27.510 Proizvodnja električnih gospodinjskih naprav
27.900 Proizvodnja drugih električnih naprav
28.130 Proizvodnja črpalk in kompresorjev
28.250 Proizvodnja hladilnih in prezračevalnih naprav, razen za gospodinjstva
46.140 Posredništvo pri prodaji strojev, industrijske opreme, ladij, letal
46.430 Trgovina na debelo z električnimi gospodinjskimi napravami
46.490 Trgovina na debelo z drugimi izdelki široke porabe
46.690 Trgovina na debelo z drugimi napravami in opremo
46.740 Trgovina na debelo s kovinskimi proizvodi, inštalacijskim materialom, napravami za ogrevanje
46.760 Trgovina na debelo z drugimi polizdelki
52.100 Skladiščenje
52.210 Spremljajoče storitvene dejavnosti v kopenskem prometu
52.240 Pretovarjanje
56.102 Okrepčevalnice in podobni obrati
56.210 Priložnostna priprava in dostava jedi
56.300 Strežba pijač
62.010 Računalniško programiranje
62.020 Svetovanje o računalniških napravah in programih
62.030 Upravljanje računalniških naprav in sistemov
62.090 Druge z informacijsko tehnologijo in računalniškimi storitvami povezane dejavnosti
63.110 Obdelava podatkov in s tem povezane dejavnosti
68.100 Trgovanje z lastnimi nepremičninami
68.200 Oddajanje in obratovanje lastnih ali najetih nepremičnin
68.310 Posredništvo v prometu z nepremičninami

68.320 Upravljanje nepremičnin za plačilo ali po pogodbi
70.220 Drugo podjetniško in poslovno svetovanje
71.129 Druge inženirske dejavnosti in tehnično svetovanje
71.200 Tehnično preizkušanje in analiziranje
72.190 Raziskovalna in razvojna dejavnost na drugih področjih naravoslovja in tehnologije
73.200 Raziskovanje trga in javnega mnenja
74.900 Drugje nerazvrščene strokovne in tehnične dejavnosti
77.330 Dajanje pisarniške opreme in računalniških naprav v najem in zakup
77.390 Dajanje drugih strojev, naprav in opredmetenih sredstev v najem in zakup

→ Pomembnejši družbeniki in skupina:

Podjetje posluje kot član koncerna ebm Industrie GmbH, Nemčija in je v 100% lasti podjetja ebm-papst Landshut GmbH, Nemčija. Konsolidirano letno poročilo se nahaja na sedežu družbe ebm-papst Mulfingen GmbH & Co. KG, Bachmühle 2, Mulfingen, Nemčija. Družba ebm-papst Mulfingen GmbH & Co. KG je 100% lastnik družbe ebm-papst Landshut GmbH.

→ Odvisna in pridružena podjetja:

Podjetje nima odvisnih ali pridruženih družb.

→ Narava poslovanja in najpomembnejše dejavnosti:

Osnovna dejavnost podjetja je proizvodnja elektromotorjev, generatorjev in transformatorjev.

→ Organi družbe:

Skupščina družbenikov in uprava.

→ Uprava družbe:

Upravo družbe predstavlja direktor Jošt Rupnik. Prokuristka družbe je Sara Čučnik.

→ Člani nadzornega sveta:

Družba nima nadzornega sveta.

Povprečno število zaposlenih v poslovnem letu, razčlenjeno po skupinah glede na izobrazbo:

Stopnja izobrazbe / obdobje	04/20-03/21	04/19-03/20
I.	0	0
II.	105	112
III.	24	25
IV.	106	118
V.	119	122
VI.	22	24
VII.	38	39
VIII.	1	1
Skupaj	**415**	**441**

Družba je v obdobju 01.04.2020 do 31.03.2021 v povprečju zaposlovala 415 delavcev, na dan 31.03.2021 je bilo v podjetju zaposlenih 402 delavcev, skupaj z najeto delovno silo pa znaša število zaposlenih 439.

→ Velikost družbe:

V skladu z ZGD-1, se družba po velikosti uvršča med velike družbe.

→ Poslovno leto družbe:

Družbenik je dne 12.12.2008 sprejel sklep o spremembi poslovnega leta. Novo poslovno leto je različno od koledarskega in traja od 1. aprila do 31. marca. Sprememba je bila vpisana v sodni register 12.01.2010.

Letno poročilo se nanaša na obdobje april 2020 – marec 2021.

Povzetek računovodskih usmeritev

Računovodski izkazi so sestavljeni v skladu s Slovenskimi računovodskimi standardi in Zakonom o gospodarskih družbah. Pri izdelavi računovodskih izkazov za obdobje od 01.04.2020 do 31.03.2021 sta upoštevani temeljni računovodski predpostavki – upoštevanje nastanka poslovnih dogodkov in upoštevanje časovne neomejenosti delovanja. Kakovostne značilnosti računovodskih izkazov temeljijo na razumljivosti, ustreznosti, zanesljivosti in primerljivosti.

Obvezni letni računovodski izkazi družbe so bilanca stanja, ki prikazuje stanje sredstev in obveznosti do njihovih virov ob koncu poslovnega leta, izkaz poslovnega izida, ki prikazuje prihodke, odhodke in poslovni izid, izkaz drugega vseobsegajočega donosa, ki prikazuje tiste postavke, ki niso pripoznane v poslovnem izidu, vplivajo pa na velikost celotnega lastniškega kapitala, izkaz denarnih tokov, ki prikazuje spremembe v stanju denarnih sredstev ter izkaz gibanja kapitala, ki prikazuje spremembe sestavin kapitala v poslovnem letu. Izkaz stopenjskega zaporednega izkaza poslovnega izida in je sestavljen po različici I.

Preračuni sredstev in obveznosti v tujih valutah se v funkcionalno valuto opravijo po menjalnem tečaju na dan posameznega poslovnega dogodka. Pozitivne in negativne tečajne razlike, nastale iz takih poslov, in prevrednotenja denarnih sredstev in obveznosti, izraženih v tujih valutah, na dan bilance stanja v funkcionalno valuto se pripoznajo v izkazu poslovnega izida.

Denarne postavke v tujih valutah so pretvorjene po tečajnici Banke Slovenije na zadnji dan leta. Nedenarne postavke, ki so izmerjene po nabavni vrednosti v tuji valuti, so pretvorjene po tečaju na dan posla, nedenarne postavke, ki so izmerjene po pošteni vrednosti v tuji valuti, pa so pretvorjene po tečaju na dan, ko je bila poštena vrednost določena.

EUR je funkcionalna in predstavitvena valuta družbe.

Pravila in postopki, ki jih poslovodstvo uporablja pri pripravljanju in predstavitvi računovodskih izkazov, temeljijo na zgornjih osnovah, pri čemer so nekatere od računovodskih usmeritev izbirne in se poslovodstvo lahko samostojno odloči za uporabo ene od možnih različic. Pri uporabi predstavljenih računovodskih politik in usmeritev, je tako poslovodstvo opravilo številne presoje in ocene glede knjigovodskih vrednosti sredstev in obveznosti, ki niso vselej na razpolago iz drugih virov. Ocene in z njimi povezane predpostavke temeljijo na preteklih izkušnjah in dejavnikih, za katere poslovodstvo meni, da so primerni. Poslovodstvo je uporabilo poslovodske ocene pri obravnavi terjatev, zalog, osnovnih sredstev in rezervacij. Povzetek računovodskih usmeritev, ki jih v zvezi z vrednotenjem posameznih bilančnih postavk poslovnega izida uporablja družba, je naslednji:

1. Neopredmetena sredstva zajemajo naložbe v pridobljene dolgoročne pravice do industrijske lastnine. Dolgoročne aktivne časovne razmejitve so dolgoročno razmejeni stroški. Neopredmeteno sredstvo, ki izpolnjuje pogoje za pripoznanje, se ovrednoti po nabavni vrednosti, ki jo sestavljajo njegova nakupna cena in vsi stroški usposobitve za nameravano uporabo, vključno z nevračljivimi nakupnimi dajatvami (DDV, ki se ne povrne). Neopredmetena sredstva se izkazujejo po njihovih nabavnih vrednostih, zmanjšanih za amortizacijske popravke vrednosti in nabrane izgube zaradi oslabitve.

2. Opredmetena osnovna sredstva, ki izpolnjujejo pogoje za pripoznanje, se ob začetnem pripoznanju ovrednotijo po modelu nabavne vrednosti. Sestavljajo jo njegova nakupna cena, uvozne in nevračljive nakupne dajatve ter stroški, ki jih je mogoče pripisati neposredno njihovi usposobitvi za nameravano uporabo. Družba uporablja za vrednotenje vseh opredmetenih osnovnih sredstev model nabavne vrednosti. Opredmetena osnovna sredstva se amortizirajo posamično v skladu s časovno linearno

metodo. Preostala (neamortizirljiva) vrednost osnovnih sredstev ni določena. Med opredmetenimi osnovnimi sredstvi so izkazani tudi stroški naložb v tuja opredmetena osnovna sredstva. Družba letno ugotavlja, ali obstajajo znaki za oslabitev osnovnih sredstev. Če obstajajo, družba ugotavlja nadomestljivo vrednost opredmetenega osnovnega sredstva. Če je ta manjša od knjigovodske vrednosti, je treba opraviti prevrednotenje zaradi slabitve. Nadomestljiva vrednost sredstva je večja izmed dveh postavk: njegove poštene vrednost, zmanjšane za stroške prodaje, ali njegove vrednosti pri uporabi.

Amortiziranje neopredmetenih sredstev in opredmetenih osnovnih sredstev se začne obračunavati prvi dan naslednjega meseca potem, ko je sredstvo razpoložljivo za uporabo. Dobo in metodo amortiziranja družba pregleda najmanj na koncu vsakega poslovnega leta. Če se pričakovana doba koristnosti opredmetenega sredstva s končno dobo koristnosti pomembno razlikuje od prejšnje ocene, je treba dobo amortiziranja ustrezno spremeniti. Če se pomembno spremeni pričakovani vzorec pojavljanja gospodarskih koristi iz sredstva, je treba ustrezno spremeniti metodo amortiziranja. Takšne spremembe je treba obravnavati kot spremembe računovodskih ocen. Vplivajo na obračunano amortizacijo za obravnavano obračunsko obdobje in za naslednja obračunska obdobja.

Družba pri obravnavi najemov uporablja izjemo kratkoročnih najemov in izjemo najemov nizke vrednosti.

Najemna pogodba vsebuje najem, če se z njo prenaša pravica do obvladovanja uporabe določenega sredstva za določeno obdobje v zameno za nadomestilo. Družba za takšne pogodbe (razen za spodaj navedeni izjemi) pripozna:
– sredstva, ki predstavljajo pravice do uporabe sredstev v najemu (v bilanci stanja jih izkazuje v okviru opredmetenih osnovnih sredstev),
– obveznosti iz najemov (v bilanci stanja jih izkazuje v okviru finančnih obveznosti, v izkazu denarnih tokov pa med denarnimi tokovi iz financirana).
Družba uporablja dve izjemi, ki ju omogoča standard opredmetenih osnovnih sredstev, in sicer iz pripoznavanja sredstev in obveznosti iz najemov izvzame najeme, ki:
– so kratkoročni in
– pri katerih je sredstvo, ki je predmet najema, majhne vrednosti.
Pri izračunu pravice do uporabe, kot sedanje vrednosti prihodnjih najemnin, se pogodbeni denarni tokovi diskontirajo z obrestnimi merami, ki jih družba realizira pri dolgoročnem financiranju s podobno ročnostjo, oz. kot to izhaja iz najemne pogodbe. Stroški amortizacije pravice do uporabe so izračunani z uporabo amortizacijskih stopenj ocenjenih na podlagi preostale dobe trajanja najemov.

3. Finančne naložbe v dana posojila se izkazujejo po plačanih zneskih. Če finančna naložba izgublja vrednost, družba presodi, kolikšen popravek njene začetno izkazane vrednosti je treba oblikovati v breme prevrednotovalnih finančnih odhodkov. Razkrite so informacije o njeni pošteni vrednosti ali informacije o glavnih značilnostih posamezne finančne naložbe.

4. Zaloge materiala se izvirno vrednotijo po dejanskih nabavnih cenah, ki vključujejo nakupno ceno, uvozne in druge nevračljive nakupne dajatve ter neposredne stroške nabave. Nakupna cena je zmanjšana za dobljene popuste. Zaloge nedokončane proizvodnje in proizvodov so vrednotene po proizvajalnih stroških. Poraba zalog se vrednoti po metodi povprečnih cen z uporabo stalnih cen in odmikov. Splošni proizvajalni stroški vključujejo predvsem stroške pomožnih materialov, drobnega inventarja, amortizacijo zgradbe in proizvodne opreme ter plače proizvodnih režijskih delavcev. Popravki vrednosti zalog se oblikujejo na podlagi pričakovane porabe oziroma prodaje v naslednjih 12, 18, 24, 36 in 42 mesecih z uporabo 20%, 40%, 60%, 80% in 99% stopnje odpisa na podlagi izkušenj ter v skladu z računovodsko usmeritvijo koncerna. Zaloge se prevrednotijo tudi, kadar izvirna vrednost presega čisto iztržljivo vrednost, ter kadar so poškodovane in če so v celoti ali delno zastarele.

5. Terjatve vseh vrst se v začetku izkazujejo v zneskih, ki izhajajo iz ustreznih listin, ob predpostavki, da bodo plačane. Merijo se po odplačni vrednosti. Terjatve se prevrednotujejo zaradi njihove oslabitve ali pa zaradi odprave njihove oslabitve. Popravki vrednosti terjatev so oblikovani zaradi neizterljivosti; za terjatve v postopkih izterjave v celotni višini (100%).

6. Časovne razmejitve so terjatve in druga sredstva ter obveznosti, ki se bodo po predvidevanjih pojavili v roku, za katerega so oblikovane in katerih nastanek je verjeten, velikost pa zanesljivo ocenjena. Aktivne časovne razmejitve zajemajo odložene stroške oziroma odložene odhodke ter nezaračunane prihodke. Pasivne časovne razmejitve zajemajo vnaprej vračunane stroške oziroma vnaprej vračunane odhodke in odložene prihodke. Časovne razmejitve, ki se bodo uporabljale v letu dni, se opredeli kot kratkoročne, tiste, ki se bodo uporabljale v daljšem obdobju, pa se opredelijo kot dolgoročne. Med odložene prihodke se uvrščajo tudi državne podpore in donacije, prejete za pridobitev osnovnih sredstev oziroma za pokrivanje določenih stroškov. Namenjene so za pokrivanje stroškov amortizacije teh amortizirljivih sredstev oziroma določenih stroškov in se porabljajo s prenašanjem med poslovne prihodke; praviloma so dolgoročnega značaja.

7. Celotni kapital sestavljajo vpoklicani kapital, kapitalske rezerve, rezerve iz dobička, revalorizacijske rezerve, rezerve, nastale zaradi vrednotenja po pošteni vrednosti, preneseni čisti dobiček iz prejšnjih let ali prenesena čista izguba iz prejšnjih let in prehodno še ne razdeljeni čisti dobiček ali še ne poravnana čista izguba poslovnega leta.

8. Rezervacije se oblikujejo za sedanje obveze, ki izhajajo iz obvezujočih preteklih dogodkov in se bodo po predvidevanjih poravnale v obdobju, ki ni z gotovostjo določeno, ter katerih zneske za njihovo poravnavo je mogoče zanesljivo oceniti. Vrednost dolgoročnih rezervacij je enaka sedanji vrednosti izdatkov, ki so po predvidevanjih potrebni za poravnavo obveze.

9. Dolgovi so pripoznane obveznosti v zvezi s financiranjem lastnih sredstev, ki jih je treba vrniti oziroma poravnati, zlasti v denarju. Dolgovi so lahko finančni, ko posojilodajalci vnašajo v podjetje denarna sredstva ali poslovni, ko dobavitelji vnašajo v podjetje prvine, potrebne pri proizvajanju in opravljanju storitev. Finančni dolgovi so dobljena posojila na podlagi posojilnih pogodb, dolgovi do najemodajalcev za finančne najeme, dobljene vloge in izdani dolžniški vrednostni papirji. Poslovni dolgovi so dobaviteljski krediti za kupljeno blago ali kupljene storitve, obveznosti do zaposlenih za opravljeno delo, do financerjev za obresti ter do države iz naslova javnih dajatev. Dolgovi so dolgoročni in kratkoročni. Dolgoročni dolgovi so povezani z obveznostmi, ki dokončno zapadejo v plačilo v obdobju, daljšem od leta dni. V bilanci stanja se dolgoročni dolgovi, ki so že zapadli v plačilo (a še niso poravnani), in dolgoročni dolgovi, ki bodo zapadli v plačilo v največ letu dni po dnevu bilance stanja, izkazujejo kot kratkoročni dolgovi. Za vsako vrsto dolgov so razkriti nezavarovani in zavarovani dolgovi, obdobje do zapadlosti v plačilo, obrestna mera in drugi pogoji, pod katerimi so pridobljeni. Dolgoročni dolgovi so izkazani po odplačni vrednosti z uporabo metode efektivnih obresti. Ob začetnem pripoznanju družba izmeri obveznost iz najema po sedanji vrednosti najemnin, ki na ta datum še niso plačane. Najemnine diskontira po obrestni meri, povezani z najemom, če jo je mogoče določiti, v nasprotnem primeru pa po predpostavljeni obrestni meri za izposojanje, ki bi jo morala plačati, če bi za podobno dolgo obdobje in na podlagi podobnega jamstva v podobnem gospodarskem okolju pridobila sredstvo podobne vrednosti kot sredstvo, ki predstavlja pravico do uporabe. Po začetnem pripoznanju družba meri navedeno obveznost iz naslova najema tako, da njeno knjigovodsko vrednost: poveča za znesek obresti iz najema, zmanjša za znesek plačil najemnine in poveča ali zmanjša tako, da znesek obveznosti prilagodi ponovni oceni ali spremembi najema.

10. Prihodki se razčlenjujejo na poslovne prihodke, finančne prihodke in druge prihodke. Poslovni prihodki in finančni prihodki se štejejo kot redni prihodki. Poslovni prihodki so prihodki od prodaje in drugi poslovni prihodki, povezani s poslovnimi učinki, pa tudi prevrednotovalni poslovni prihodki. Finančni prihodki so prihodki od naložbenja. Pojavljajo se v zvezi z dolgoročnimi in kratkoročnimi finančnimi naložbami, pa tudi v zvezi s terjatvami. Sestavljajo jih obračunane obresti in deleži v dobičku drugih, pa tudi prevrednotovalni finančni prihodki. Druge prihodke sestavljajo neobičajne postavke, ki v obravnavanem poslovnem letu povečujejo izid rednega poslovanja. Med drugimi poslovnimi prihodki družba evidentira tudi učinke državnih pomoči. Državne pomoči, za katere država opusti plačilo dajatve, družba evidentira po bruto principu s hkratnimi učinki na stroške in druge poslovne prihodke.

    Glavnina prihodkov iz naslova pogodb s kupci nastaja z izvedeno dobavo končnih proizvodov, trgovskega blaga in storitev.
    Pri pripoznavi prihodkov družba uporablja pet stopenjski model, kot ga opredeljuje SRS 15:
    - Identifikacija pogodbe s kupcem
    - Identifikacija ločenih izvršitvenih obvez
    - Določitev transakcijske cene
    - Alokacija transakcijske cene na posamezne izvršitvene obveze
    - Pripoznava prihodkov ko je izvršitvena obveza izpolnjena.

Poslovno področje	Ločene izvršitvene obveze	Plačilni pogoji
Dobava proizvoda ali proizvoda	**Dobava proizvoda** – pripoznava prihodkov v določenem trenutku	običajni
Izvedba storitve	**Izvedba storitve** – pripoznava prihodkov v določenem trenutku	običajni

    Vse izvršitvene obveze so izpolnjene v določenem trenutku – ko je dobava proizvoda ali blaga izvedena oziroma je izvedena storitev in obvladovanje nad blagom ali storitvijo prevzame kupec. Običajno kupec prevzema nadzor nad blagom, ko mu je ta brezpogojno dostavljen pri čemer se za merilo prenosa upoštevajo pogodbeno določeni Incotermsi.
    Transakcijska cena je med posamezne izvršitvene obveze na osnovi samostojnih prodajnih cen. Vse transakcije za račun druge pravne osebe so izključene iz transakcijske cene.

11. Odhodki se razvrščajo na poslovne odhodke, finančne odhodke in druge odhodke. Poslovni odhodki in finančni odhodki so redni odhodki. Poslovni odhodki so v načelu enaki vračunanim stroškom v obračunskem obdobju, povečanim za stroške, ki se zadržujejo v začetnih zalogah proizvodov in nedokončane proizvodnje ter zmanjšanim za stroške, ki se zadržujejo v končnih zalogah proizvodov in nedokončane proizvodnje. Prevrednotovalni poslovni odhodki se pojavljajo v zvezi z opredmetenimi osnovnimi sredstvi, neopredmetenimi dolgoročnimi sredstvi in obratnimi sredstvi zaradi njihove oslabitve. Finančni odhodki so odhodki za financiranje in odhodki za naložbenje. Druge odhodke sestavljajo neobičajne postavke, ki v obravnavanem poslovnem letu zmanjšujejo izid rednega poslovanja.

12. Terjatve in obveznosti, izražene v tuji valuti, se na dan bilanciranja preračunajo po referenčnem tečaju Banke Slovenije za posamezno valuto, iz utemeljenih razlogov pa se lahko uporabi tudi ustrezni tečaj poslovne banke. Tečajne razlike predstavljajo redne finančne prihodke ali redne finančne odhodke.

13. Terjatve za odloženi davek se pripoznajo za zneske davka od dohodkov pravnih oseb, ki bodo povrnjeni v prihodnjih obdobjih in so posledica odbitnih začasnih razlik, prenosa neizrabljenih davčnih izgub ter neizrabljenih davčnih dobropisov v naslednja obdobja. Terjatve za odloženi davek se pripoznajo le, če je verjetno, da bo v prihodnje na razpolago obdavčljivi dobiček, v breme katerega bo mogoče izrabiti odbitne začasne razlike, neizrabljene davčne izgube in davčne dobropise. Pri tem se pri izračunu ustreznega zneska terjatev za odloženi davek uporabijo vse omejitve kot jih navaja zakonodaja. Terjatve za odloženi davek se ne diskontirajo.

    Obveznosti za odloženi davek se pripoznajo za zneske davka iz dobička, ki jih bo moralo podjetje dodatno plačati v bodočih davčnih obdobjih in so posledica obdavčljivih začasnih razlik. Obveznosti za odloženi davek se ne diskontirajo.

    Obveznost oziroma terjatev za tekoče davke za sedanje in pretekla obdobja je izmerjen v znesku, ki ga družba pričakuje da ga bo plačala oziroma dobila povrnjenega od davčne uprave. Obveznosti ali terjatve za tekoče davke se izmerijo na podlagi davčnih stopenj (in davčnih predpisov), veljavnih na dan bilance stanja.

14. Izkaz denarnih tokov, v katerem so resnično in pošteno prikazane spremembe stanja denarnih sredstev, ima obliko zaporednega izkaza in je sestavljen po posredni metodi – različici II. Podatki za postavke denarnega toka iz poslovanja so pridobljeni z dopolnjevanjem postavk poslovnih prihodkov in poslovnih odhodkov (brez prevrednotovalnih) ter finančnih prihodkov iz poslovnih terjatev in finančnih odhodkov iz poslovnih obveznosti (brez prevrednotovalnih) iz izkaza poslovnega izida s spremembami čistih obratnih sredstev, časovnih razmejitev, rezervacij in odloženih davkov v obdobju. Podatki za postavke denarnega toka pri investiranju in financiranju so pridobljeni neposredno iz poslovnih knjig.

Pojasnila k postavkam računovodskih izkazov

Pojasnila se nanašajo na postavke računovodskih izkazov za obdobje od 01.04.2020 do 31.03.2021, razen če ni posebej navedeno drugače.

		31.03.2021	31.03.2020
1. Neopredmetena sredstva in dolg. aktivne časovne razmejitve	v EUR	**157.029,31**	**205.876,94**

Gibanje neopredmetenih dolgoročnih sredstev v obdobju od 01.04.2020 do 31.03.2021 prikazuje naslednja preglednica:

v EUR

Postavka	Dolgoročne premoženjske pravice	Dolgoročne aktivne časovne razmejitve	Skupaj
1. Nabavna vrednost			
Stanje 01.04.2020	782.713,12	240.738,42	1.023.451,54
Povečanja - pridobitve	34.351,24	3.044,00	37.395,24
Zmanjšanja - prekvalifikacija	0,00	0,00	0,00
Zmanjšanja - odtujitve	(12.689,00)	(20.289,77)	(32.978,77)
Stanje 31.03.2021	**804.375,36**	**223.492,65**	**1.027.868,01**
2. Popravek vrednosti			
Stanje 01.04.2020	(688.497,01)	(129.077,59)	(817.574,60)
Povečanje - amortizacija	(40.730,58)	(45.505,69)	(86.236,27)
Zmanjšanja - prekvalifikacija	0,00	0,00	0,00
Zmanjšanja - odtujitve	12.682,40	20.289,77	32.972,17
Stanje 31.03.2021	**(716.545,19)**	**(154.293,51)**	**(870.838,70)**
3. Neodpisana vrednost			
Stanje 01.04.2020	94.216,11	111.660,83	205.876,94
Stanje 31.03.2021	87.830,17	69.199,14	157.029,31

Dolgoročne premoženjske pravice (88 tisoč EUR) tvorijo predvsem vlaganja v nakup licenc in programske opreme, ki se amortizirajo z letno amortizacijsko stopnjo 20,00% - 50,00%.

Dolgoročne aktivne časovne razmejitve (69 tisoč EUR) predstavljajo dolgoročno odložene stroške embalaže (zabojniki ebm), ki so razmejeni za dobo petih let.

		31.03.2021	31.03.2020
2. Opredmetena osnovna sredstva	v EUR	**14.220.520,07**	**15.299.108,28**

Gibanje opredmetenih osnovnih sredstev v obdobju od 01.04.2020 do 31.03.2021 prikazuje naslednja preglednica:

v EUR

Postavka	Zemljišča	Zgradbe	Proizvajalne naprave, stroji	Druge naprave in oprema	Zgradbe v gradnji	Oprema v gradnji	Orodja v gradnji	Skupaj
1. Nabavna vrednost								
Stanje 01.04.2020	2.093.340,22	12.897.283,50	23.890.282,27	6.601.814,77	0,00	185.985,63	38.353,20	45.707.059,59
Povečanja - pridobitve	0,00	0,00	0,00	0,00	14.774,68	860.810,16	159.081,24	1.034.666,08
Prenos z investicij v teku	0,00	14.774,68	538.596,23	177.799,44	(14.774,68)	(538.596,23)	(177.799,44)	0,00
Zmanjšanja - odtujitve	0,00	0,00	(410.831,09)	(3.777,00)	0,00	(38.196,17)	0,00	(452.804,26)
Stanje 31.03.2021	**2.093.340,22**	**12.912.058,18**	**24.018.047,41**	**6.775.837,21**	**0,00**	**470.003,39**	**19.635,00**	**46.288.921,41**
2. Popravek vrednosti								
Stanje 01.04.2020	0,00	(6.732.177,87)	(17.938.626,61)	(5.789.585,03)	0,00	0,00	0,00	(30.460.389,51)
Povečanje - amortizacija	0,00	(265.607,24)	(1.438.606,11)	(342.785,05)	0,00	0,00	0,00	(2.046.998,40)
Prekvalifikacije	0,00	0,00	0,00	0,00	0,00	0,00	0,00	0,00
Zmanjšanje - odtujitve	0,00	0,00	397.671,67	3.777,00	0,00	0,00	0,00	401.448,67
Stanje 31.03.2021	**0,00**	**(6.997.785,11)**	**(18.979.561,05)**	**(6.128.593,08)**	**0,00**	**0,00**	**0,00**	**(32.105.939,24)**
3. Neodpisana vrednost								
Stanje 01.04.2020	2.093.340,22	6.165.105,63	5.951.655,66	812.229,74	0,00	185.985,63	38.353,20	15.246.670,08
Stanje 31.03.2021	**2.093.340,22**	**5.914.273,07**	**5.038.486,36**	**647.244,13**	**0,00**	**470.003,39**	**19.635,00**	**14.182.982,17**
Predujmi za opredm.os.sr.								
Stanje 01.04.2020	0,00	0,00	0,00	0,00	0,00	5.000,00	47.438,20	52.438,20
Povečanje - dani predujmi	0,00	0,00	0,00	0,00	0,00	140.485,91	70.044,26	210.530,17
Zmanjšanje – prejeti rač.	0,00	0,00	0,00	0,00	0,00	(145.485,91)	(79.944,56)	(225.430,47)
Stanje 31.03.2021	0,00	0,00	0,00	0,00	0,00	0,00	37.537,90	37.537,90
Skupaj								
Stanje 01.04.2020	2.093.340,22	6.165.105,63	5.951.655,66	812.229,74	0,00	190.985,63	85.791,40	15.299.108,28
Stanje 31.03.2021	**2.093.340,22**	**5.914.273,07**	**5.038.486,36**	**647.244,13**	**0,00**	**470.003,39**	**57.172,90**	**14.220.520,07**

Tipične letne amortizacijske stopnje po skupinah opredmetenih osnovnih sredstev so naslednje:

Vrsta sredstva:	v %
Zgradbe	2,50
Stroji, oprema	12,5 - 20,00
Pohištvo	7,14
Orodja	33,33 -20,00
Osebna vozila	16,67
Računalniki	33,33

Družba ima na dan 31.03.2021 sklenjene pogodbe oz. potrjena naročila za nakup osnovnih sredstev v višini 273 tisoč EUR, od tega se 161 tisoč EUR nanaša na nakup orodij in 112 tisoč EUR na nakup naprav za proizvodnjo. V zvezi s temi pogodbenimi zavezami so bili dani predujmi za osnovna sredstva v višini 38 tisoč EUR.

Družba nima pomembnih osnovnih sredstev pridobljenih z najemom, ter tako ne izkazuje pravice do uporabe sredstev. Osnovna sredstva družbe niso zastavljena.

		31.03.2021	31.03.2020
3. Dolgoročne finančne naložbe	v EUR	**2.132,82**	**5.988,65**

Postavko tvorijo terjatve za dolgoročno dana posojila zaposlenim in niso posebej zavarovana. Kratkoročni del dolgoročnih posojil je prikazan pri kratkoročnih finančnih naložbah. Posojila so obrestovana po obrestni meri 6,25%. Kratkoročni del posojil, ki zapade v plačilo v naslednjem letu, je prikazan med kratkoročnimi finančnimi naložbami.

		31.03.2021	31.03.2020
4. Odložene terjatve za davek	v EUR	**441.980,02**	**396.446,04**

Postavko predstavljajo terjatve za odloženi davek od dohodkov pravnih oseb, ki je bil obračunan od oblikovanih dolgoročnih rezervacij za odpravnine ob upokojitvi in jubilejne nagrade, davčno nepriznanega odhodka amortizacije in neuveljavljenih olajšav za investicije.

Gibanje odloženih terjatev za davek je bilo sledeče:

v EUR

	Osnovna sredstva (amortizacija)	Investicijska olajšava	Rezervacije za jubilejne nagrade in odpravnine	Popravek vred.terjatev do kupcev	Skupaj
Stanje 01.04.2020	**279.431,86**	**0,00**	**117.014,18**	**0,00**	**396.446,04**
V breme / (dobro) IPI	(31.408,39)	64.039,66	12.902,71	0,00	45.533,98
- pripoznane terjatve	11.100,80	64.039,66	21.414,45	0,00	96.554,91
- odpravljene terjatve	(42.509,19)	0,00	(8.511,74)	0,00	(51.020,93)
V breme / (dobro) kapitala	0,00	0,00	0,00	0,00	0,00
Stanje 31.03.2021	**248.023,47**	**64.039,66**	**129.916,89**	**0,00**	**441.980,02**

Odložene terjatve za davek na dan 31.03.2021 so obračunane na podlagi 19 % davčne stopnje davka od dohodkov pravnih oseb.

		31.03.2021	31.03.2020
5. Zaloge	v EUR	**6.093.838,01**	**6.302.982,24**
Material		5.426.442,47	5.632.774,40
Popravek vrednosti neidočih zalog		(217.078,00)	(156.300,48)
Nedokončana proizvodnja in polizdelki		659.320,34	622.700,68
Popravek vrednosti neidočih zalog		(58.408,00)	(38.575,46)
Proizvodi		264.871,01	190.861,51
Popravek vrednosti neidočih zalog		(21.940,00)	(1.051,47)
Trgovsko blago		40.630,19	47.113,06
Predujmi za zaloge		0,00	5.460,00

Popisne razlike, odpisi vrednosti in ocenjena čista iztržljiva vrednost po vrstah zalog so razvidne iz naslednje preglednice:

v EUR

Vrsta zalog	Knjigovodska vrednost 31.03.2021	Popisni presežki	Popisni manjki	Neto odpisi vrednosti zaradi spremembe vrednosti	Čista iztržljiva vrednost
Material	5.209.364,47	148.022,06	(145.147,78)	60.777,52	5.209.364,47
Nedokončana proizvodnja	600.912,34	84.033,48	(69.569,10)	19.832,54	600.912,34
Proizvodi	242.931,01	0,00	45,84	20.888,53	242.931,01
Trgovsko blago	40.630,19	0,00	2,90	0,00	40.630,19
Predujmi za zaloge	0,00	0,00	0,00	0,00	0,00
Skupaj	**6.093.838,01**	**232.055,54**	**(214.765,62)**	**101.498,59**	**6.093.838,01**

Družba ima na dan 31.3.2021 sklenjene terminske pogodbe za nabavo bakra do marca 2022 in sicer v višini 3.103 tisoč EUR po vnaprej določenih cenah. Baker dobavljen v skladu s sklenjenimi terminskimi pogodbami bo v celoti porabljen za lastno proizvodnjo.

Zaloge niso zastavljene kot jamstvo za obveznosti. Knjigovodska vrednost zalog ne presega njihove čiste iztržljive vrednosti.

		31.03.2021	31.03.2020
6. Kratkoročne finančne naložbe	v EUR	**5.307,44**	**5.323,55**

Postavko predstavlja kratkoročni del dolgoročno danih posojil zaposlenim. Posojila niso posebej zavarovana.

		31.03.2021	31.03.2020
7. Kratkoročne poslovne terjatve	v EUR	**7.303.399,15**	**6.712.578,58**
Kratkoročne poslovne terjatve do kupcev		**355.534,99**	**324.340,14**
- terjatve do kupcev doma		260.687,38	190.577,59
- terjatve do kupcev v tujini		94.847,61	133.762,55
Kratkoročne poslovne terjatve do podjetij v skupini		**5.761.095,20**	**5.492.052,88**
- terjatve do kupcev v tujini v skupini (ebm-papst)		5.761.095,20	5.492.052,88
Kratkoročne poslovne terjatve do drugih		**1.186.768,96**	**896.185,56**
- terjatve za davek na dodano vrednost		924.970,33	583.623,41
- kratkoročno dani predujmi		12.940,79	33.053,93
- kratkoročno dane varščine		83.984,34	87.611,93
- terjatve za davek od dohodka pravnih oseb		0,00	0,00
- druge kratkoročne terjatve		164.873,50	191.896,29

Zapadlost terjatev na dan 31.03.2021:

					v EUR
Vrsta terjatev	**Nezapadlo**	**Zapadlo do 30 dni**	**Zapadlo do 180 dni**	**Zapadlo do 1 leta**	**Skupaj**
Kratkoročne poslovne terjatve do kupcev	315.337,84	40.197,15	0,00	0,00	355.534,99
Kratkoročne poslovne terjatve do podjetij v skupini	5.759.487,92	1.607,28	0,00	0,00	5.761.095,20
Kratkoročne poslovne terjatve do drugih	1.186.768,96	0,00	0,00	0,00	1.186.768,96
Skupaj	**7.261.594,72**	**41.804,43**	**0,00**	**0,00**	**7.303.399,15**

Družba nima pomembno zapadlih terjatev ter pričakuje, da bodo vse terjatve poplačane. Iz tega razloga popravki vrednosti na dan 31.3.2021 niso oblikovani. Družba terjatev v poslovnem letu, ki se je končalo 31.3.2021, ni odpisovala. Terjatve niso zavarovane. Družba ne izkazuje terjatev do poslovodstva.

		31.03.2021	31.03.2020
8. Dobroimetje pri bankah, čeki in gotovina	v EUR	**1.315.392,46**	**378.875,79**

Postavko tvorijo sredstva na transakcijskih računih. Družba na transakcijskih računih nima dogovorjenih samodejnih zadolžitev, s katerimi bi zagotavljala dodatno likvidnost.

		31.03.2021	31.03.2020
9. Aktivne časovne razmejitve	v EUR	**118.485,92**	**45.335,92**

Aktivne časovne razmejitve tvorijo kratkoročno odloženi stroški za že plačane članarine, naročnine ter ostale stroške za poslovno leto 2022.

		31.03.2021	31.03.2020
10. Kapital	v EUR	**19.285.495,60**	**18.746.182,26**

Poslovodstvo družbe predlaga, da se bilančni dobiček višini 14.751.505 EUR zadrži in reinvestira v nove projekte.

Izkaz bilančnega dobička: (v EUR):	31.03.2021	31.03.2020
Bilančni dobiček v začetku obdobja	14.751.504,53	13.281.799,86
Čisti poslovni izid poslovnega leta	652.057,30	1.469.704,67
Bilančni dobiček na koncu obdobja	**15.403.561,83**	**14.751.504,53**

Gibanje rezerv, nastalih zaradi vrednotenja po pošteni vrednosti, je bilo naslednje (v EUR):	31.03.2021	31.03.2020
Rezerve na začetku obdobja	(479.708,18)	(262.315,73)
Zmanjšanje – aktuarski primanjkljaj	(112.743,96)	(217.392,45)
Rezerve na koncu obdobja	**(592.452,14)**	**(479.708,18)**

		31.03.2021	31.03.2020
11. Rezervacije in dolg. pasivne časovne razmejitve	v EUR	**1.664.804,44**	**1.551.014,33**

Gibanje rezervacij in dolgoročnih pasivnih časovnih razmejitev v obdobju od 31.03.2020 do 31.03.2021 je razvidno iz naslednje preglednice:

v EUR

Vrsta rezervacij	**Stanje 31.03.2020**	**Oblikovanje**	**Črpanje**	**Odprava**	**Stanje 31.03.2021**
- odpravnine ob upokojitvi in jubilejne nagrade	1.481.926,65	225.415,22	(31.780,68)	(57.816,67)	1.617.744,52
- subvencije za osnovna sredstva	69.087,68	0,00	(22.027,76)	0,00	47.059,92
Skupaj	**1.551.014,33**	**225.415,22**	**(53.808,44)**	**(57.816,67)**	**1.664.804,44**

Družba je v skladu z zakonskimi predpisi, kolektivno pogodbo in internim pravilnikom zavezana k plačilu jubilejnih nagrad zaposlencem ter odpravnin ob njihovi upokojitvi, za kar so oblikovane dolgoročne rezervacije. Druge pokojninske obveznosti ne obstajajo. Rezervacije so oblikovane v višini ocenjenih bodočih izplačil za odpravnine in jubilejne nagrade, diskontirane na dan 31.03.2021. Izračun je bil narejen za vsakega zaposlenega tako, da se upošteva strošek odpravnine ob upokojitvi ter strošek vseh pričakovanih jubilejnih nagrad do upokojitve. Izbrana diskontna obrestna mera znaša 0,68 % letno izračunana na podlagi donosnosti 10-letnih podjetniških obveznic z visoko boniteto Evro območja. Pri izračunu so bile uporabljene predpostavke fluktuacije zaposlenih, dolgoročne rasti plač v višini 2,5 % ter smrtnost skladno s tablicami smrtnosti za leto 2007. Izračun je z uporabo projicirane enote pripravil pooblaščeni aktuar. Vrednost dolgoročne rezervacije predstavlja sedanjo vrednost izdatkov, potrebnih za poravnavo dolgoročne obveznosti, ugotovljene na dan bilance stanja z upoštevanjem tveganja in negotovosti.

Vrednost rezervacij za odpravnine ob upokojitvi na dan 31.03.2021 znašajo 1.335.444 EUR, rezervacije za jubilejne nagrade pa 262.301 EUR. V kolikor bi se pri izračunu uporabljena diskontna obrestna mera znižala za

0,5 % bi se rezervacije za odpravnine povečale za 87.015 EUR, rezervacije za jubilejne nagrade pa za 11.003 EUR. V primeru povečanja diskontne obrestne mere za 0,5 % pa bi se rezervacije za odpravnine zmanjšale za 79.493 EUR, rezervacije za jubilejne nagrade pa za 10.273 EUR. Prihodnja dolgoročna rast plač je določena v višini 2,5 % letno. V kolikor bi se prihodnja rast plač zmanjšala za 0,5 % letno bi se rezervacije za odpravnine zmanjšale za 78.573 EUR, rezervacije za jubilejne pa za 10.144 EUR. V primeru povečanja rasti plač za 0,5 % bi se rezervacije za odpravnine povečale za 85.043 EUR, rezervacije za jubilejne nagrade pa za 10.747 EUR.

Na podlagi aktuarskega izračuna so za obdobje od 1.4.2021 do 31.3.2022 predvidena izplačila jubilejnih nagrad in odpravnin ob upokojitvi v vrednosti 54.862 EUR.

Dolgoročne rezervacije za odpravnine in jubilejne nagrade zaposlencev so bile v obdobju od 01.04.2020 do 31.03.2021 črpane v višini 32 tisoč EUR zaradi izplačil zneskov jubilejnih nagrad zaposlencem in odpravnin ob upokojitvi, oblikovane pa v višini 225 tisoč EUR zaradi uskladitve z izračunom pooblaščenega aktuarja na dan 31.03.2021. V skladu z aktuarskim izračunom smo odpravili za 58 tisoč EUR rezervacij.

V obdobju od 01.04.2020 do 31.03.2021 so bile črpane rezervacije, ki so bile oblikovane za pridobljena sredstva iz državnih subvencij za sofinanciranje investicij v višini 22 tisoč EUR, kar predstavlja sorazmerni del amortizacije subvencioniranih investicij v letih 2002, 2003 in 2005.

		31.03.2021	31.03.2020
12. Kratkoročne finančne obveznosti	v EUR	**0,00**	**1.000.000,00**
Kratkoročne finančne obveznosti do družb v skupini		**0,00**	**1.000.000,00**
- kratkoročno prejeta posojila pri podjetjih v skupini		0,00	1.000.000,00

Kratkoročno posojilo pri podjetjih v skupini se je do končega odplačila obrestovalo z letno obrestno mero 1,80 %. Posojilo ni bilo zavarovano. Kratkoročno posojilo pri podjetjih v skupini je bilo v letu 2021 v celoti odplačano.

Gibanje finačnih obveznosti v obdobju 1.4.2020 do 31.3.2021 je bilo naslednje (v EUR):

Finančne obveznosti na začetku obdobja	1.000.000,00
Prejem	1.600.000,00
Odplačilo	(2.600.000,00)
Finančne obveznosti na koncu obdobja:	**0,00**

		31.03.2021	31.03.2020
13. Kratkoročne poslovne obveznosti	v EUR	**8.473.795,01**	**7.997.886,65**
Kratkoročne poslovne obveznosti do dobaviteljev		**3.707.375,25**	**3.886.862,60**
- obveznosti do dobaviteljev doma		3.047.078,65	3.126.559,25
- obveznosti do dobaviteljev v tujini		660.296,60	760.303,35
Kratkoročne poslovne obveznosti do družb v skupini		**3.507.078,93**	**3.136.632,01**
- obveznosti do podjetij v skupini kot dobaviteljev (ebm-papst)		3.507.078,93	3.026.542,89
- druge obveznosti do podjetij v skupini (ebm-papst)		0,00	110.089,12
Kratkoročne obveznosti na podlagi prejetih predujmov		**0,00**	**0,00**
Druge kratkoročne poslovne obveznosti		**1.259.340,83**	**974.392,04**
- obveznosti do delavcev		1.033.147,47	835.442,44
- obveznosti do države iz dajatev na plače		115.096,09	97.707,11
- obveznosti za doplačilo davka od dohodkov pravnih oseb		55.305,47	10.229,23
- obveznosti za obresti		12,31	0,00
- druge obveznosti		55.779,49	31.013,26

Na 31.3.2021 imamo za 0,2% zapadlih obveznosti do dobaviteljev do 30 dni. Obveznosti do matične družbe niso zapadle. Družba nima dolga do poslovodstva (razen za izplačilo plač). Vse obveznosti družbe zapadejo v plačilo prej kot v 5 letih.

		31.03.2021	31.03.2020
14. Pasivne časovne razmejitve	v EUR	**233.990,15**	**57.432,75**

Pasivne časovne razmejitve predstavljajo kratkoročno vračunani stroški v znesku 28 tisoč EUR, kratkoročno odloženi prihodki v znesku 198 tisoč EUR, in 8 tisoč EUR obračunanega DDV-ja v danih predujmih. Glavnina kratkoročno odloženih prihodkov se nanaša na zaračunane storitve izvedene po 1.4.2021.

		31.03.2021	31.03.2020
15. Izvenbilančna evidenca	v EUR	**0,00**	**2.000.000,00**

Posojilo do matične družbe je bilo v celoti odplačano. Nimamo novih sklenjenih pogodb.
Nimamo drugih potencialnih obveznosti.

		04/20-03/21	04/19-03/20
16. Čisti prihodki od prodaje	v EUR	**75.613.163,64**	**70.599.282,92**
Prihodki od prodaje podjetjem v skupini		74.133.843,16	69.199.107,89
Prihodki od prodaje drugim		1.479.320,48	1.400.175,03
Členitev prihodkov po področjih poslovanja (v EUR):			
Prihodki od prodaje proizvodov		62.662.061,18	58.329.662,47
Prihodki od prodaje storitev in najema		1.107.161,04	1.284.892,63
Prihodki od prodaje materiala in trgovskega blaga		11.843.941,42	10.984.727,82
Skupaj		**75.613.163,64**	**70.599.282,92**
Členitev prihodkov po zemljepisnih trgih (v EUR):			
Slovenija		921.703,42	803.317,18
EU		68.276.228,12	64.477.668,37
Tretje države		6.415.232,10	5.318.297,37
Skupaj		**75.613.163,64**	**70.599.282,92**

Čas izpolnitve izvršitvene obveze se za vse prihodke izvede v določenem trenutku. Družba nima takšnih izvršitvenih obvez, ki bi se izpolnjevale postopoma.

		04/20-03/21	04/19-03/20
17. Drugi poslovni prihodki	v EUR	**764.507,94**	**509.706,71**
Črpanje rezervacij za subvencije in brezplačno pridobljena osn. sredstva		22.027,76	22.027,68
Odprava rezervacij za jubilejne nagrade		57.816,67	37.627,84
Dobiček pri prodaji osnovnih sredstev		35.254,54	62.753,87
Odškodnine iz naslova vrnjenih izdelkov		6.843,40	196.524,65
Subvencije in sofinanciranja		193.000,77	163.660,33
Subvencionirani prispevki COVID 19		449.556,24	27.112,34
Drugo		8,56	0,00

		04/20-03/21	04/19-03/20
18. Stroški blaga, materiala in storitev	v EUR	**62.800.353,60**	**56.813.702,81**
Nabavna vrednost prodanega blaga in materiala		**11.363.895,30**	**10.509.136,11**
Stroški materiala		**48.552.457,22**	**44.016.296,58**
Stroški materiala		47.350.148,36	42.984.127,89
Stroški energije		471.901,13	384.499,60
Stroški nadomestnih delov		544.142,94	469.245,76
Odpis drobnega inventarja		57.425,29	80.402,45
Stroški pisarniškega materiala		25.335,00	23.583,70
Drugi stroški materiala		103.504,50	74.437,18
Stroški storitev		**2.884.001,08**	**2.288.270,12**
Stroški transportnih storitev		515.151,76	405.423,23
Stroški vzdrževanja		670.492,82	665.284,18
Stroški najemnin		40.679,91	20.433,41
Povračila stroškov v zvezi z delom		8.946,48	54.251,09
Stroški bančnih storitev		11.463,71	11.655,31
Zavarovalne premije		28.965,60	37.633,68
Stroški intelektualnih storitev		127.514,85	169.963,33
Stroški sejmov, reklame, reprezentance		24.750,83	47.622,02
Stroški storitev fizičnih oseb		1.155.990,36	631.327,91
Stroški drugih storitev		300.044,76	244.675,96

Preko agencije za posredovanje delovne sile je na podlagi pogodb o posredovanju delovne sile in opravljenih ur družba zaposlovala v povprečju 47 delavcev. V zvezi s tem so nastali stroški v višini 1.098 tisoč EUR.

Strošek storitve revidiranja računovodskih izkazov za obdobje 01.04.2020 do 31.03.2021 znaša 16.440 EUR, strošek drugih storitev dajanja zagotovil pa 3.500 EUR.

		04/20-03/21	04/19-03/20
19. Stroški dela	v EUR	**10.640.267,82**	**10.222.374,02**
Plače zaposlenih in nadomestila		**7.295.634,26**	**6.848.819,56**
Prispevki za pokojninsko zavarovanje		680.788,44	634.419,73
Dodatno pokojninsko zavarovanje zaposlencev		345.690,81	345.920,21
Stroški pokojninskih zavarovanj		**1.026.479,25**	**980.329,94**
Prispevki za socialna zavarovanja		**557.708,05**	**519.714,19**
Prevoz na delo		516.009,75	598.944,00
Regres		494.109,50	559.566,89
Prehrana		478.210,68	494.868,74
Rezervacije za pokojnine in jubilejne nagrade		98.343,33	92.230,55
Drugi stroški dela		45.498,84	127.900,15
Krizni dodatek		128.274,16	0,00
Skupaj drugi stroški dela		**1.760.446,26**	**1.873.510,33**
Skupen znesek vseh prejemkov posameznih skupin oseb (v EUR):			
Člani uprave		139.077	143.236
Drugi zaposleni po individualnih pogodbah		1.326.493	1.322.334
Skupaj		**1.465.570**	**1.465.570**
Zaslužki članov uprave – direktorja (v EUR):			
Plača		99.480	101.159
Drugi prejemki		39.597	42.077
Skupaj		**139.077**	**143.236**

		04/20-03/21	04/19-03/20
20. Odpisi vrednosti	**v EUR**	**2.290.369,02**	**2.260.626,17**
Postavko tvorijo:			
- amortizacija neopredmetenih sredstev		86.236,27	100.871,71
- amortizacija zgradb		265.607,24	264.541,52
- amortizacija opreme		1.438.606,11	1.338.158,29
- amortizacija orodij		342.785,05	501.404,88
- izguba pri prodaji in izločitvi osnovnih sredstev		4.033,74	524,73
- odpis terjatev		513,66	2.016,40
- oslabitev nekurantnih zalog materiala		152.586,95	53.108,64

		04/20-03/21	04/19-03/20
21. Drugi poslovni odhodki	**v EUR**	**288.058,80**	**300.475,38**
Postavko tvorijo:			
- štipendije dijakom in študentom		15.861,80	16.364,20
- drugi odhodki		272.197,00	284.111,18

Druge poslovne odhodke tvorijo predvsem stroški dodatnega zdravstvenega zavarovanja zaposlencev (138 tisoč EUR), stroški nadomestila za uporabo stavbnega zemljišča (57 tisoč EUR) ter ostali drugi poslovni odhodki (93 tisoč EUR).

		04/20-03/21	04/19-03/20
22. Finančni prihodki	**v EUR**	**76.419,65**	**68.692,17**
Finančni prihodki iz posojil, danih drugim		627,19	497,23
Finančni prihodki iz poslovnih terjatev do družb v skupini		0,00	0,00
Finančni prihodki iz poslovnih terjatev do drugih		75.792,46	68.194,94

Finančne prihodke predstavljajo prihodki za obresti (627 EUR) ter drugi finančni prihodki, ki se nanašajo na predčasno plačane obveznosti do dobaviteljev (75.792 EUR).

		04/20-03/21	04/19-03/20
23. Finančni odhodki	**v EUR**	**32.972,78**	**42.091,27**
Finančni odhodki iz finančnih obveznosti		31.386,26	41.887,29
Finančni odhodki iz drugih poslovnih obveznosti		1.586,52	203,98

Finančne odhodke predstavljajo odhodki za obresti (18.645 EUR) ter drugi finančni odhodki, ki se nanašajo predvsem na oblikovanje rezervacij za jubilejne nagrade in odpravnine ob upokojitvi (14.328 EUR).

		04/20-03/21	04/19-03/20
24. Davek iz dobička	v EUR	**62.977,52**	**10.229,35**
Poslovni izid pred obdavčitvijo		669.500,84	1.492.817,33
Davek po obračunu davka od dohodkov pravnih oseb		62.977,52	10.229,35
Odloženi davki		45.533,98	(12.883,31)
Efektivna stopnja obdavčitve po davčnem obračunu		9,4%	0,6%
Efektivna stopnja obdavčitve po odhodkih za davek		2,6%	1,5%
Prihodki, ugotovljeni po računovodskih predpisih		76.454.101,85	71.177.720,93
Odhodki, ugotovljeni po računovodskih predpisih		(75.784.601,01)	(69.684.903,60)
Računovodski dobiček ali izguba		**669.500,84**	**1.492.817,33**
Zmanjšanje davčne osnove in olajšave		(832.910,12)	(2.330.065,76)
Povečanje davčne osnove		494.869,90	891.087,12
Davčna osnova		331.460,62	53.838,69
Davek od dohodka pravnih oseb 19,00%		**62.977,52**	**10.229,35**
Davčne olajšave:			
- iz naslova vlaganj v neopredmetena sredstva in opremo		24.981,37	1.601.729,84
- dodatna olajšava do 10% investicij v opremo za raziskave in razvoj		-	-
- iz naslova zaposlovanja invalidnih oseb		187.738,72	183.848,74
- iz naslova prostovoljnega dod. pokojninskega zavarovanja		342.950,58	257.707,74
- drugo		8.708,20	18.642,97
		564.378,87	**2.061.929,29**

Zmanjšanje davčne osnove in koriščenje davčnih olajšav v skupni vrednosti 832.910 EUR se nanaša predvsem na povečanje davčno priznanih odhodkov za črpanje rezervacij za jubilejne nagrade in odpravnine ob upokojitvi, ki ob pripoznanju niso bile davčno priznane (29 tisoč EUR) ter povečanje davčno priznanih odhodkov za razliko od obračunane amortizacije do zneska, obračunanega po metodi enakomerne časovnega amortiziranja in na podlagi predpisanih stopenj (221 tisoč EUR). Črpanje davčnih olajšav pa se nanaša na črpanje olajšave za investiranje (25 tisoč EUR), črpanje olajšave za prostovoljno dodatno pokojninsko zavarovanje (343 tisoč EUR) ter olajšave za zaposlovanje invalidov (188 tisoč EUR).

Druge olajšave v vrednosti 8 tisoč EUR se nanašajo na črpanje olajšave za izvajanje praktičnega dela v strokovnem izobraževanju (1 tisoč EUR) ter danih donacij (7 tisoč EUR).

Povečanje davčne osnove v skupni vrednosti 494.870 EUR se nanaša predvsem na odhodke iz naslova dodatnega pokojninskega zavarovanja (346 tisoč EUR) ter odhodke od obračunane amortizacije, ki presega davčno priznane stopnje (58 tisoč EUR).

		04/20-03/21	04/19-03/20
25. Členitev stroškov po funkcionalnih skupinah	**v EUR**	**76.019.049,24**	**69.597.178,38**
Proizvajalni stroški prodanih proizvodov		58.670.227,18	53.012.860,27
Nabavna vrednost prodanih materiala in blaga		11.363.895,30	10.509.136,11
Stroški prodajanja (z amortizacijo)		134.146,58	127.980,76
Stroški splošnih dejavnosti (z amortizacijo)		5.850.780,18	5.947.201,24
Normalni stroški splošnih dejavnosti		5.693.645,83	5.891.551,47
Prevrednotovalni odhodki pri opredm. osnovnih sredstvih		4.033,74	524,73
Prevrednotovalni odhodki pri obratnih sredstvih		153.100,61	55.125,04

26. Poročanje po odsekih

Poslovanje družbe predstavlja proizvodnja elektromotorjev, generatorjev in transformatorjev. Tveganja in donosi na posameznih področjih poslovanja se bistveno ne razlikujejo. Družba realizira 90 % prodaje na območju EU izven Slovenije, zato ne sestavlja podrobnejših poročil po področnih in območnih odsekih.

27. Posli s povezanimi osebami

v EUR

	ebm-papst Landshut GmbH	ebm-papst St. Georgen GmbH &Co	ebm-papst Mulfingen GmbH &Co	ebm-papst Industries Kft.	ebm-papst Sombor	Skupaj 31.03.2021
Terjatve	**4.354.379,34**	**0,00**	**20.000,00**	**0,00**	**1.386.715,86**	**5.761.095,20**
- kratkoročne poslovne terjatve do kupcev	4.354.379,34	0,00	20.000,00	0,00	1.386.715,86	5.761.095,20
Obveznosti	**3.447.633,60**	**7.015,68**	**52.429,65**	**0,00**	**0,00**	**3.507.078,93**
- kratkoročne poslovne obveznosti do dobaviteljev	3.447.633,60	7.015,68	52.429,65	0,00	0,00	3.507.078,93
- druge kratkoročne poslovne obveznosti	0,00	0,00	0,00	0,00	0,00	0,00
- kratkoročno prejeta posojila	0,00	0,00	0,00	0,00	0,00	0,00
- odstop obveznosti	0,00	0,00	0,00	0,00	0,00	0,00
Nečrpan del odobrenega posojila	0,00	0,00	0,00	0,00	0,00	0,00

v EUR

	ebm-papst Landshut GmbH	ebm-papst St. Georgen GmbH &Co	ebm-papst Mulfingen GmbH &Co	ebm-papst Industries Kft.	ebm-papst Sombor	Skupaj 04/20 - 03/21
Čisti prihodki od prodaje	**67.753.765,74**	**0,00**	**515.797,96**	**0,00**	**5.864.279,46**	**74.133.843,16**
- proizvodov	60.249.375,75	0,00	274.590,16	0,00	1.594.405,67	62.118.371,58
- storitev	726.029,66	0,00	241.170,00	0,00	87.025,00	1.054.224,66
- materiala in trgovskega blaga	6.778.360,33	0,00	37,80	0,00	4.182.848,79	10.961.246,92
Drugi poslovni prihodki	**0,00**	**0,00**	**0,00**	**0,00**	**19.124,05**	**19.124,05**
- dobiček od prodaje osnovnih sredstev	0,00	0,00	0,00	0,00	19.124,05	19.124,05
Skupaj	**67.753.765,74**	**0,00**	**515.797,96**	**0,00**	**5.883.403,51**	**74.152.967,21**

v EUR

	ebm-papst Landshut GmbH	ebm-papst St. Georgen GmbH &Co	ebm-papst Mulfingen GmbH &Co	ebm-papst Industries Kft.	ebm-papst Sombor	Skupaj 04/20 - 03/21
Stroški porabe materiala in storitev	**23.115.158,63**	**14.096,32**	**97.248,32**	**28.082,60**	**6.897.273,56**	**30.151.859,43**
- material in trgovsko blago	22.874.574,23	14.096,32	80.091,44	0,00	6.851.318,25	29.820.080,24
- storitev	240.584,40	0,00	17.156,88	28.082,60	45.955,31	331.779,19
Odpisi vrednosti	**1.833,21**	**0,00**	**0,00**	**0,00**	**1.451,57**	**3.284,78**
- izguba pri prodaji osnovnih sredstev	1.833,21	0,00	0,00	0,00	1.451,57	3.284,78
Finančni odhodki	**17.058,33**	**0,00**	**0,00**	**0,00**	**0,00**	**17.058,33**
- obresti od prejetih posojil	17.058,33	0,00	0,00	0,00	0,00	17.058,33
Skupaj	**23.134.050,17**	**14.096,32**	**97.248,32**	**28.082,60**	**6.898.725,13**	**30.172.202,54**

v EUR

	ebm-papst Landshut GmbH	ebm-papst St. Georgen GmbH &Co	ebm-papst Mulfingen GmbH &Co	ebm-papst Industries Kft.	ebm-papst Sombor	Skupaj 04/20 - 03/21
Nabava osnovnih sredstev	**218.000,00**	**0,00**	**29.192,17**	**0,00**	**0,00**	**247.192,17**
Prodaja osnovnih sredstev	**3.000,00**	**0,00**	**0,00**	**0,00**	**63.054,50**	**66.054,50**

28. Izpostavljenost tveganjem

Likvidnostno tveganje

Izpostavljenost likvidnostnemu tveganju na dan 31.03.2021 je sledeča:

v EUR

	Knjigovodska vrednost	Pogodbeni denarni tokovi	Zapadlost			
			do 1 leta	1-2 leti	2-5 let	nad 5 let
Prejeta posojila	0,00	0,00	0,00	0,00	0,00	0,00
Obveznosti do dobaviteljev	3.707.375,25	3.707.375,25	3.707.375,25	0,00	0,00	0,00
Obveznosti do matične družbe	3.447.633,60	3.447.633,60	3.447.633,60	0,00	0,00	0,00
Druge kratk. poslovne obveznosti	1.259.340,83	1.259.340,83	1.259.340,83	0,00	0,00	0,00
Obveznosti do družb v skupini	59.445,33	59.445,33	59.445,33	0,00	0,00	0,00
Skupaj	**8.473.795,01**	**8.473.795,01**	**8.473.795,01**	**0,00**	**0,00**	**0,00**

Kreditno tveganje

Izpostavljenost kreditnemu tveganju na dan 31.03.2021 je sledeča:

	v EUR
Dolgoročno dana posojila	2.132,82
Kratkoročno dana posojila	5.307,44
Terjatve do kupcev	355.534,99
Terjatve do matične družbe	4.354.379,34
Terjatve do družb v skupini	1.406.715,86
Druge kratkoročne poslovne terjatve	1.186.768,96
Terjatve za dane predujme za osnovna sredstva	37.537,90
Skupaj	**7.348.377,31**

Starostna struktura zapadlosti kratkoročnih poslovnih terjatev je razvidna iz Pojasnila 7 k računovodskim izkazom. Terjatve do kupcev niso posebej zavarovane.

Danim posojilom v obdobju od 01.04.2020 do 31.03.2021 ni bila podaljšana zapadlost.

Tveganje spremembe obrestne mere

Kratkoročne finančne terjatve do fizičnih oseb se obrestujejo po fiksni obrestni meri.

Tveganje poštene vrednosti

Družba ni izpostavljena tveganju spremembe poštenih vrednosti finančnih naložb.

	31.3.2021	31.3.2020
29. Temeljni kazalniki		
Stopnja lastniškosti financiranja	0,66	0,64
Stopnja dolgoročnosti financiranja	0,71	0,69
Stopnja osnovnosti investiranja	0,48	0,52
Stopnja dolgoročnosti investiranja	0,48	0,53
Koeficient kapitalske pokritosti osnovnih sredstev	1,34	1,21
Koeficient neposredne pokritosti kratkoročnih obveznosti (hitri koeficient)	0,16	0,04
Koeficient pospešene pokritosti kratkoročnih obveznosti (pospešeni koeficient)	1,02	0,79
Koeficient kratkoročne pokritosti kratkoročnih obveznosti (kratkoročni koeficient)	1,74	1,49
Koeficient gospodarnosti poslovanja	1,01	1,02
Koeficient čiste dobičkonosnosti kapitala	0,03	0,08
Koeficient dividendnosti osnovnega kapitala	-	-

30. Potencialne obveznosti

Družba nima potencialnih obveznosti, ki ne bi bile ustrezno zajete in izkazane v računovodskih izkazih na dan 31.03.2021.

31. Posebno razkritje – covid-19

RS je v začetku meseca aprila sprejela Zakon o interventnih ukrepih za zajezitev epidemije COVID-19 in omilitev njenih posledic za gospodarstvo (ZIUZEOP) s področja obdavčevanja, dela in prispevkov za socialno varnost. Začasni ukrepi so veljali od 13. marca 2020 do 31. maja 2020. Iz tega naslova je bila družba upravičena do plačila prispevkov PIZ v višini 267.767 evrov.

S 24. oktobrom 2020 je RS uvedla nov ukrep za omilitev in odpravo posledic COVID-19 (ZZUOOP) in sicer pravico do kratkotrajne odsotnosti zaradi bolezni. Delavec je bil lahko odsoten z dela zaradi bolezni, brez potrdila, ki ga izda izbrani osebni zdravnik, do tri zaporedne delovne dni in sicer največ enkrat v posameznem koledarskem letu. V družbi te pravice zaposleni niso koristili.

Zakon o interventnih ukrepih, je ob zadostitvi določenih pogojev glede upada obsega poslovanja, omogočal povračila v povezavi s čakanjem na delo. V povezavi z nadomestili za čakanje na delo smo sicer vložili zahtevke za povračila ter povračila prejeli, vendar smo zaradi končnega nedoseganja pogojev v skladu z zakonom, povračila v višini 150.971 EUR na dan 31.3.2021 v celoti povrnili državi. Ostale državne pomoči so končne in jih ne bo potrebno vračati.

V povezavi z vrednotenjem posameznih postavk bilance stanja so bile iz vidika COVID 19 opravljene posebne presoje glede prevrednotenje osnovnih sredstev, poslovnih terjatev, zalog in rezervacij. Ugotovljeno je bilo, da vpliv COVID 19 na poslovodske ocene ni pomemben. Vpliv Covid 19 prav tako, iz vidika poslovanje na ravni celotnega leta, ni imel pomembnega vpliva na samo delovanje in poslovanje družbe. Podjetje je poslovalo nemoteno v celotnem poslovnem letu. V tem obdobju ni prišlo do bistvenega povečanje zalog, prav tako so bile vse terjatve poplačane na datum zapadlosti. Družba je prav tako redno poplačevala svoje obveznosti.

Posebno pozornost smo namenili tudi preverbi predpostavke o delujočem podjetju, na podlagi katere smo ugotavljali ali obstajajo pomembne negotovosti glede sposobnosti družbe nadaljevati kot delujoče podjetje. Posebno vlogo pri tem je imel tudi lastnik družbe in ostale družbe v skupini, s pomočjo katerih smo oblikovali posebno strategijo kako premostiti negativne vplive COVID-19 na poslovanje družbe v prihodnje. Država je prav tako sprejela več svežnjev ukrepov za premostitev trenutne situacije na trgu, ki jih je deloma koristila tudi naša družba. Na podlagi trenutne presoje poslovodstvo ugotavlja, da ne obstaja pomembno tveganje glede predpostavke delujočega podjetja.

32. Dogodki po datumu izdelave bilance stanja

Od datuma računovodskih izkazov do dneva priprave tega poročila ni bilo ostalih ugotovljenih takšnih dogodkov, ki bi vplivali na resničnost in poštenost prikazanih računovodskih izkazov za obdobje od 01.04.2020 do 31.03.2021.

33. Izjava poslovodstva

Uprava potrjuje računovodske izkaze za poslovno leto končano na dan 31. marca 2021 na straneh od 33 do 38 in uporabljene računovodske usmeritve, pojasnila k računovodskim izkazom ter priloge in razkritja na straneh od 39 do 60.

Uprava potrjuje, da so bile pri izdelavi računovodskih izkazov dosledno uporabljene ustrezne računovodske usmeritve, da so bile računovodske ocene izdelane po načelu previdnosti in dobrega gospodarjenja in da letno poročilo predstavlja resnično in pošteno sliko premoženjskega stanja družbe in izidov njenega poslovanja za leto končano 31. marca 2021.

Uprava je odgovorna tudi za ustrezno vodenje računovodstva, za sprejem ustreznih ukrepov za zavarovanje premoženja in drugih sredstev ter potrjuje, da so računovodski izkazi, skupaj s pojasnili, izdelani na podlagi predpostavke o nadaljnjem poslovanju družbe ter v skladu z veljavno zakonodajo in slovenskimi računovodskimi standardi.

Direktor:
Jošt Rupnik, MBA

Podskrajnik, 15. junij 2021